

i-mop® XL

Automatisk skrubber for harde gulvflater

Brukerhåndbok

Modellens delenr:

LPTB03756

IPC By Tennant Company

Viale Treviso, 63
30026 Summaga di
Portogruaro (VE)
Italia

Revisjon: 03 (02/2025)

Forord

Takk for at du valgte i-mop® XL, den automatiske skuremoppen som rengjør raskere, renere, tryggere, grønnere og bedre for alle. Den kompakte designen til i-mop® XL gjør at du kan rengjøre helt ut til kanten og under hindringer, noe som minimerer behovet for manuell skrubbing. Den batteridrevne i-mop® XL er utstyrt med to motroterende børster som gir en dyp skrubbing og et flott rengjøringsresultat. i-mop® XL reduserer vann- og kjemikalieforbruket betydelig, noe som både gir et grønnere resultat og reduserer risikoen for glatte gulv. Les denne bruksanvisningen nøye for å få viktig informasjon og bruksanvisning før du bruker i-mop® XL. Ta vare på denne bruksanvisningen for fremtidig bruk. Denne i-mop® XL vil gi utmerket ytelse. De beste resultatene oppnås når i-mop® XL er:
- Vedlikehold regelmessig i henhold til instruksjonene for forebyggende vedlikehold i i-mop® XL i denne håndboken.
- Betjenes med rimelig aktsomhet og forsiktighet.
- Vedlikeholdes med deler levert av produsenten.

Formålet med brukerhåndboken

Formålet med brukerhåndboken er å gi brukeren informasjon på en slik måte at i-mop® XL kan brukes på en korrekt, effektiv og sikker måte i løpet av maskinens levetid, selv ved rimelig forutsigbar feilbruk, slik det er beskrevet i avsnitt1.2 i denne håndboken.

Brukerhåndboken inneholder instruksjoner om:

- Personlig operatørsikkerhet
- Tiltenkt og ikke tiltenkt bruk av i-mop® XL
- Instruksjoner for daglig bruk
- Instruksjoner for vedlikehold
- Lagringsforhold
- Avhending av i-mop® XL

Disse instruksjonene må følges for å unngå risiko som kan føre til fysiske og/eller materielle skader.

Antimikrobielle tanker

Tankene på i-mop® har en antibakteriell innblanding for å gjøre plasten tryggere både på innsiden og utsiden. Fordi det er blandet inn i plasten, vil effekten vare hele tankens levetid. Bakteriereduksjonen reduserer lukten fra oppsamlingstanken og beskytter operatørene som håndterer tanken hver dag. Bakteriereduksjonen ved kontakt med tankveggen er sertifisert og testet til ≥99,99 % effektivitet.

Målgruppe

Denne brukerhåndboken er beregnet på operatører av i-mop® XL og deres overordnede, samt samarbeidspartnere og importører.

Brukere av i-mop ® XL

i-mop® XL må kun brukes av en person som har lest og forstått instruksjonene i denne bruksanvisningen, eller som har fått opplæring av en erfaren operatør som har lest og forstått instruksjonene i denne bruksanvisningen.

Leseveiledning

Følgende symboler og begreper brukes i denne håndboken for å gjøre leseren oppmerksom på
sikkerhetsspørsmål og viktig informasjon:

Symbol	Begrep	Forklaring
	INFORMASJON	Les instruksjonene før du bruker maskinen.
	ADVARSEL	Indikerer en farlig situasjon som, hvis sikkerhetsinstruksjonene ikke følges, kan føre til personskader på operatøren eller andre personer i nærheten, samt lette og/eller moderate skader på produktet eller miljøet.
	FORSIKTIG	Indikerer en farlig situasjon som, hvis sikkerhetsinstruksjonene ikke følges, kan føre til lette og/eller moderate skader på produktet eller miljøet.
	OBS	Indikerer en ansvarssituasjon, der produsenten eller dennes partnere og tilknyttede selskaper ikke kan holdes ansvarlig for skader forårsaket av manglende overholdelse.
	STERK MAGNET	Indikerer at maskinen inneholder sterke magneter. Disse kan føre til at pacemakere slutter å fungere eller at elektroniske data blir skadet, for eksempel informasjon som er lagret på adgangskort.
	PACEMAKER	Indikerer at operatører og vedlikeholdspersonell med pacemaker skal holde en minimumsavstand på 15 cm. I dette spesielle tilfellet kan ikke operatørene bruke maskinen som ryggsekk.
	BATTERIER	Indikerer en batteridrevet maskin, og batteriene må lades i henhold til instruksjonene i den separate brukerhåndboken for batteriladeren i klasse I. Batterier må avhendes i henhold til lokale lover og forskrifter.
	GLATT OVERFLATE	Indikerer at maskinen kan føre til glatte gulv. På arbeidsplassen anbefales det å sette opp skilt med glatte overflater i disse områdene.



Innhold

Forord 2

Formålet med brukerhåndboken 2

Målgruppe ..... 3.

Brukere av i-mop® XL 3

Leseveiledning 4

Innhold 6

1. Innledning 8

1.1. Tiltenkt bruk av produktet 8

1.2. Ikke tiltenkt bruk av produktet 9

1.3. Levetid 9

1.4. Modifikasjoner 9

1.5. Spesifikasjoner 10

1.6. Garanti 11

1.7. Identifikasjon 11

2. Beskrivelse 12

3. Sikkerhet 13

3.1. Generelle sikkerhetsinstruksjoner 13

3.1.1 Fei før skrubbing 13

3.1.2 Børstens tilstand 13

3.1.3 Maskinorientering 13

3.1.4 Antibakterielle tanker 13

3.1.5 Sterke magneter 13

3.1.6 Batteri 13

3.2. Risikoer under drift 14

3.2.1 Kle deg trygt 14

3.2.2 Merk arbeidsområdet 14

3.2.3 Forsiktig når du parkerer 14

3.3. Risikoer etter operasjonen 14

3.3.1 Ta ut batteriet 14

3.3.2 Maskinorientering 14

3.3.3 Forsiktig ved oppbevaring 14

4. Transport og lagring 15

4.1. Generelt 15

4.2. Posisjon i butikken 15

4.3. Transport utenfor 16

4.4. Transport i et kjøretøy 17

5. Montering og installasjon 18

5.1. Unboxing 18

5.2. Montering 19
5.2.1 Lading av batteriet 19
5.2.2 Feste børstene 19
5.2.3 Montering av nalen 19
5.2.4 Installering av rengjøringsmiddeltanken 21
5.2.5 Montering av gjenvinningstanken 21

6. Drift 22

6.1. Før du begynner 22
6.1.1 Før du begynner 22
6.1.2 Sette inn batteriet 23
6.1.3 Påfylling av rengjøringsmiddeltanken 22

6.2. Prosedyre for betjening 24
6.2.1 Gå til arbeidsstedet 24
6.2.2 På arbeidsstedet 25
6.2.3 ECO-modus 30
6.2.4 Slå av i-mop® XL 31
6.2.5 Tømming av tanker 29

6.3. Rengjøring og oppbevaring 32
6.3.1 Gjennomspyling av systemet 32
6.3.2 Rengjøring av tankene 32
6.3.3 Rengjøring av filter og flottøravstengning 33
6.3.4 Ta ut batteriet 35
6.3.5 Kontroll av børster og nal 36
6.3.6 Oppbevares i oppreist stilling 36

7. Vedlikehold 37

7.1. Utskifting av børster 37

7.2. Utskifting av vindusvisker 38
7.2.1 Ta av nalen 38
7.2.2 Snu/bytte ut nalbladet 38
7.2.3 Montering av nalen 39

7.3. Bytte ut vakuumslangen 37
7.4. Rengjøring av partikkelfilteret 38

7.5. Anbefalt ekstra rengjøring 39

7.6. Anbefalt servicetid 41

7.7. Tilbehør 41

8. Feilsøking 42

9. Avvikling og avhending 43

1. Innledning

i-mop® XL er en trygg og brukervennlig maskin. Denne bruksanvisningen hjelper deg med å komme i gang og forklarer hvordan du bruker og vedlikeholder maskinen. Du vil bli positivt overrasket over den raske og effektive bruken av den batteridrevne i-mop® XL. Batteriene må være fulladet før bruk. Se bruksanvisningen som følger med batteriladeren (p/n 1250527 eller 1264257) for korrekt ladeprosedyre.

Denne bruksanvisningen er beregnet på dem som arbeider med i-mop® XL og/eller utfører daglig vedlikehold. Bruksanvisningen må leses i sin helhet før de første handlingene. Denne håndboken beskriver korrekt bruk, sikkerhetstiltak, vedlikehold og transport.

Produsenten forbedrer kontinuerlig alle sine produkter basert på brukererfaringer og tilbakemeldinger. Eventuelle avvik mellom tekstene og/eller bildene i bruksanvisningen og din i-mop® XL kan derfor skyldes modellforskjeller eller mulige endringer som følge av kontinuerlig utvikling og innovasjon.

1.1. Tiltenkt bruk av produktet

i-mop® XL er en spesialmaskin for skrubbing av harde gulvflater. Du kan bruke alle typer vannbaserte rengjøringsmidler.

Løsningstankdeksler og børsteskap leveres i HACCP-fargede versjoner (blå, grønn, rød, gul) Se avsnitt 10. Deler. Dette gjør at du kan bruke ulike rengjøringsløsninger og børster til ulike rengjøringsoppgaver. Når du for eksempel flytter fra et område for tilberedning av mat til et annet område i en restaurant, bytter du ganske enkelt ut tanken og børsten ved hjelp av fargematching.

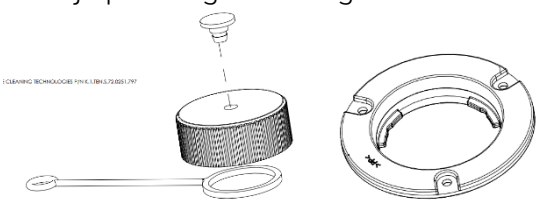

Børstelås for tankdeksel



Figur 1

1.2. Ikke tiltenkt bruk av produktet

ADVARSEL

Ikke tiltenkt bruk kan få konsekvenser for sikkerheten til brukere og tilskuere, og vil ugyldiggjøre garantien på produktet.

- Bruk **ALDRI** i-mop® XL i nærheten av brennbart støv, væsker eller damp.
- Bruk **ALDRI** i-mop® XL når det finnes brennbare eller giftige væsker som bensin, olje, syrer eller andre flyktige stoffer på gulvet.
- **IKKE** fyll i-mop® XL med brennbare rengjøringsmidler. Bruk **KUN** vannbaserte rengjøringsløsninger.
- **IKKE** bruk vann som er varmere enn 45 °C / 113 °F. Bruk av vann som er varmere enn denne temperaturen vil ugyldiggjøre tankgarantien.
- **IKKE** bruk rengjøringsmidler med en pH-verdi under 2 eller over 11 for å unngå skade på følsomme komponenter.
- **IKKE** bruk i-mop® XL utendørs eller på ujevnt underlag.
- **IKKE** bruk i-mop® XL over elektriske gulvuttak for å unngå elektrisk støt.
- **INGEN PASSASJERER!** Ikke ha passasjerer på toppen av i-mop® XL.
- **IKKE** bruk i-mop® XL som trappestige eller plattform.
- **IKKE** oppbevar i-mop® XL utendørs for å unngå skade på elektroniske komponenter.
- Bruk **KUN** deler som leveres av produsenten til vedlikehold.
- **Holdes borte** fra barn! i-mop® XL er en profesjonell rengjøringsmaskin som kun skal brukes av opplærte voksne.

1.3. Levetid

Hver i-mop® XL er garantert å fungere i minst 2000 timer. Slitasjen på børster og nal avhenger i stor grad av overflatens ruhet. De må kontrolleres regelmessig.

FORSIKTIG

For å sikre at i-mop® XL fungerer korrekt og sikkert gjennom hele maskinens levetid, må den kontrolleres av en autorisert serviceleverandør hver 500. time.

1.4. Modifikasjoner

Det er ikke tillatt å gjøre endringer i utformingen av i-mop® XL uten å ha rådført seg med og innhentet tillatelse fra produsenten. Dette påvirker garantien, se avsnitt1.6 i denne bruksanvisningen.

1.5. Spesifikasjoner

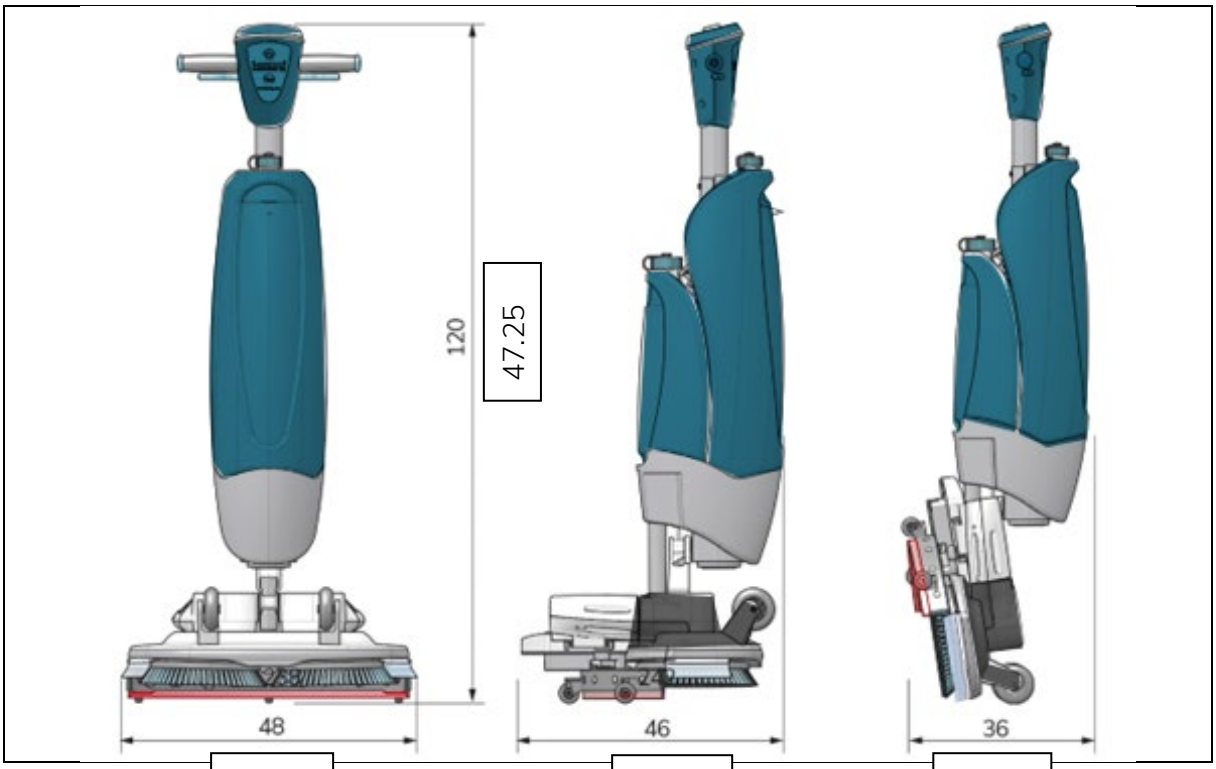

Figur 2

Produktstørrelse:	120 x 48 x 46 cm | 47,25"x 18,89" x 18,11"
Produktstørrelse i butikkposisjon:	120 x 48 x 36 cm | 47,25"x 18,89" x 14,17"
Vekt (inkludert batterier):	23,6 kg| 52 lbs
Li-on-batteri:	DC (25,2 V, 9 Ah, 222 Wh)
Batterikapasitet:	2 batterier (i-power 9)
Batterienes driftstid:	90 min (i-power 9) / 140 min (i-power 14)
Børstetrykk:	22,5 kg | 48,4 lbs
Børstehastighet:	350 RPM
Vaskemiddeltankens kapasitet:	4 L | 1,05 gal.
Gjenvinningstankens kapasitet:	6 L / 4 L anbefalt maks | 1,58 til 1,05 gal.
Vibrasjon:	Amplitude (mm): <0,4442 Hastighet (m/s): <0,008 Akselerasjon (m/s²): 0.943
Støynivå (1 m):	68,0 dB((kun børste) 70 dB (Vac Low) 72 (Vac High)
Teoretisk ytelse:	Opptil 1800 m^2 p/h | 19 375 sq ft p/h
Praktisk ytelse:	1000 - 1300 m^2 p/t | 10 763-13 993 sq ft p/t
Korrosjonsbeskyttende belegg på skrubbedekk:	JA
Hjul på hjul:	JA
Strømmen kuttes ved butikkposisjon:	JA
Vinkelstrøm avbrutt:	JA < 32°
Flytende kule for oppsamlingstank:	JA

1.6. Garanti

i-mop® XL skal brukes slik den er ment og beskrevet i denne bruksanvisningen. Bruk av i-mop® XL utenfor dette området oppheves garantien på produktet.
Fyll ut den medfølgende maskininstallasjons-/garantirapporten og send den til Tennant.

1.7. Identifikasjon

ID-brikken, som inneholder serienummer og produksjonsnummer, finner du på stangen bak spillvannstanken.

1. Serienummerskilt under dekket: (fig. 3)

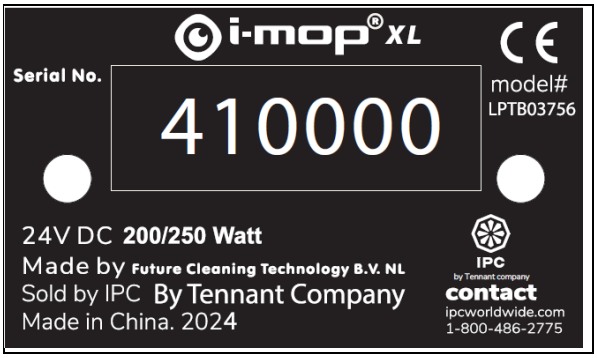

Figur 3

2. Etikett bak vannbeholderen for gjenvinning:

   (fig. 4)

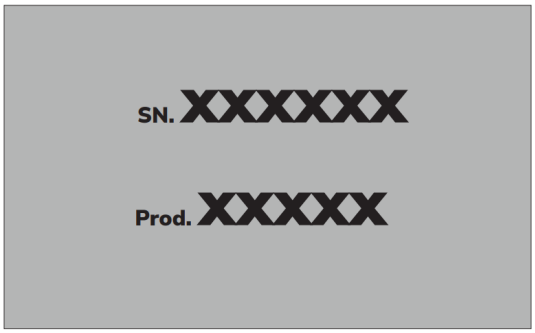

Figur 4

2. Beskrivelse

Den kompakte i-mop® XL består av to hoveddeler:

- Karosseriet som inneholder motor, rengjøringsmiddeltank, oppsamlingstank, håndtak med utløsere og kontrollpanel.
- Skrubbedekket som inneholder børster og nal.

i-mop® XL kan foldes sammen til en oppbevaringsposisjon; dette anbefales for oppbevaring.

i-mop® XL består av:

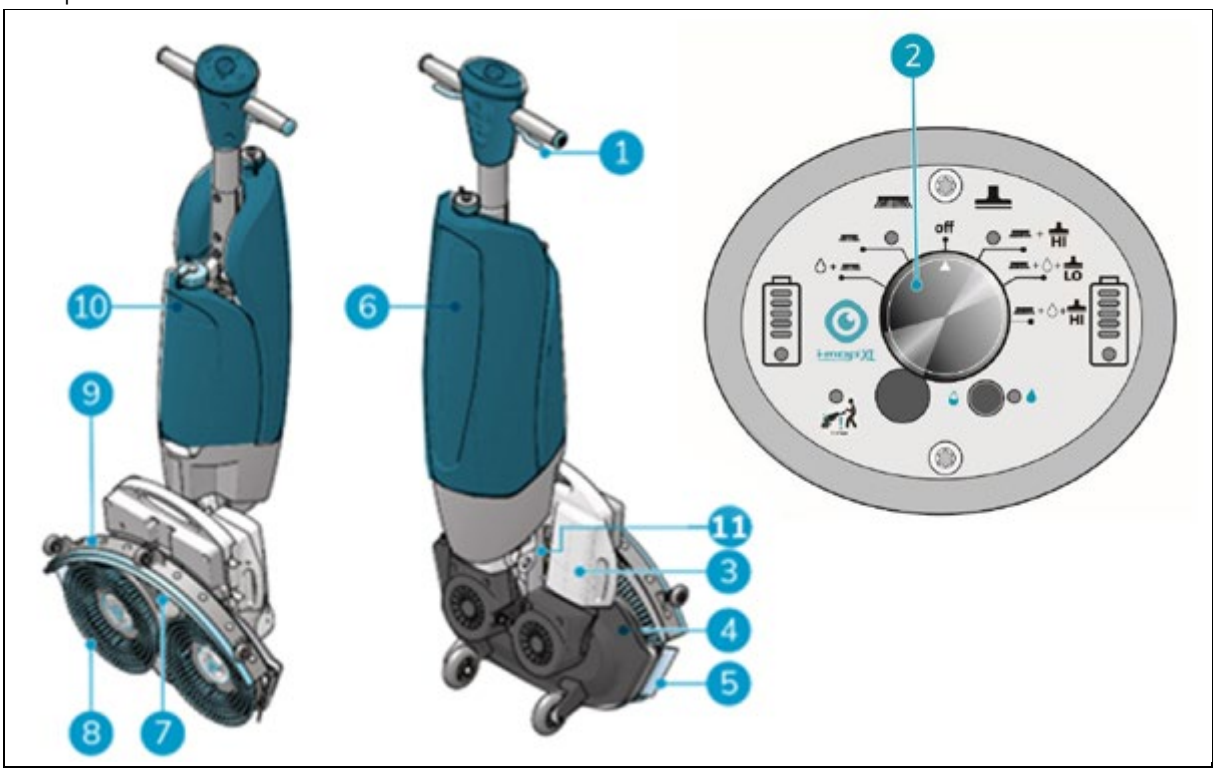

Figur 5

Legende

1. Utløser
2. Kontrollpanel
3. Batterier
4. Skrubbedekk
5. Skvettbeskyttelse
6. Gjenvinningstank
7. Vakuumslange
8. Roterende børster
9.
10. Løsningstank
11. I-balanser

3. Sikkerhet

Sikkerheten kommer først. Ta deg derfor tid til å lese og forstå disse sikkerhetsinstruksjonene. Feil bruk kan i verste fall forårsake skade eller gjøre produsentens garanti ugyldig.

3.1. Generelle sikkerhetsinstruksjoner

3.1.1. Fei før skrubbing

Fjern løse gjenstander fra gulvet som kan bli slynget opp av eller fanget i de roterende børstene.

3.1.2. Børstens tilstand

Sørg for å kontrollere børstens tilstand før bruk. Skift børsten kun når maskinen er slått av og i oppbevaringsposisjon.

3.1.3. Maskinorientering

Hold alltid i-mop® XL i oppreist stilling når du setter inn rengjøringsvæske eller batteri.

3.1.4. Antibakterielle tanker

Oppbevar alltid de antibakterielle tankene på i-mop® XL utenfor direkte sollys. Dette kan forårsake misfarging.

3.1.5. Sterke magneter



FORSIKTIG

Vær oppmerksom på de integrerte magnetene som holder væsketankene på plass og på skrubbedekket



ADVARSEL

Operatører og vedlikeholdspersonell som bruker pacemakere, bør holde en minimumsavstand på 15 cm.

3.1.6. Batteri

Bruk alltid den automatiske batteriladeren som leveres av produsenten.



FORSIKTIG

Under normal drift utgjør 25 V-batteriet i seg selv ingen sikkerhetsrisiko.
Vennligst følg følgende sikkerhetsinstruksjoner angående batteriet:

- Ikke knus, gjennombor eller skad på noen måte.
- Må ikke varmes opp eller brennes.
- Ikke kortslutt.
- Må ikke demonteres.
- Oppbevares tørt.
- Lad kun mellom 5 °C~40 °C / 41 °F~104 °F.
- Må kun brukes mellom 5 °C~45 °C / 41 °F~113 °F.

3.2. Risikoer under drift

3.2.1. Kle deg trygt

Ikke bruk slips, skjerf, løse eller hengende klær eller smykker av noe slag mens du bruker i-mop® XL. Slike klær eller smykker kan vikle seg inn i roterende deler og forårsake alvorlig eller død.

3.2.2. Merk arbeidsstedet



ADVARSEL

Under bruk kan rengjøringsløsningen forårsake glatte flekker på gulvet. Derfor anbefales det å merke arbeidsstedet med en markør for vått gulv for å advare forbipasserende.

3.2.3. Forsiktig når du parkerer

Ikke parker i-mop® XL på ramper eller i skråninger. Parker alltid i-mop® XL på et jevnt, hardt underlag

3.3. Risikoer etter operasjonen

3.3.1. Ta ut batteriet

Ta ut batteriet før du utfører vedlikeholdsarbeid eller før lagring.



Når batteriene lades, må de ikke stå permanent på laderen.

3.3.2. Maskinorientering

Hold alltid i-mop® XL i oppbevaringsposisjon når du skifter børster eller nal. (Se avsnitt 4.2 Oppbevaringsposisjon)

3.3.3. Forsiktig ved oppbevaring

Ikke oppbevar i-mop® XL på ramper eller i skråninger. Oppbevar alltid i-mop® XL på en jevn, hard overflate. Oppbevar alltid i-mop® XL med skrubbedekket i oppbevaringsposisjon.

4. Transport og lagring

4.1. Generelt

FORSIKTIG

Hold alltid i-mop® XL i oppreist stilling når du fyller på rengjøringsmiddeltanken eller setter inn batteriet.

Tøm maskinen og ta ut batteriet etter hver bruk før oppbevaring eller transport.

4.2. Posisjon i butikken

FORSIKTIG

Vær oppmerksom på den integrerte magneten på skrubbedekket.

Oppbevaringsposisjonen er den loddrette vertikale posisjonen for oppbevaring og vedlikeholdsoppgaver.
Oppbevaringsposisjonen deaktiverer strømmen til maskinen. Når den plasseres i oppbevaringsposisjon, vil det gå tre minutter før maskinen slås av for service- og vedlikeholdsformål. I motsetning til tidligere generasjoner av i-mop, vil i-mop XL bare slå seg på når skuredekket er senket ned på gulvet. Når i-mop XL er parkert i oppreist stilling, forblir den helt av for å unngå uønsket utladning av batteriet.

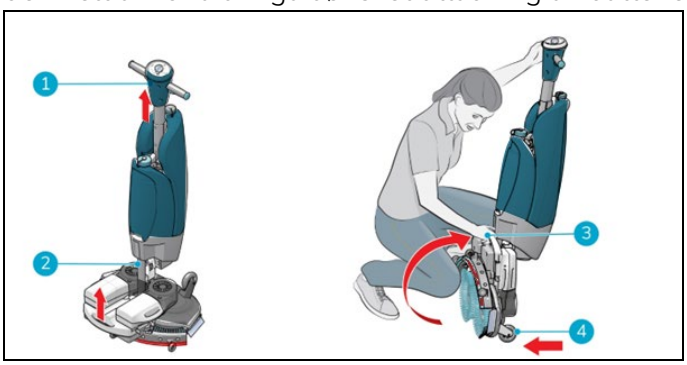

Figur 6

1. Sørg for at vakuumslangen (figur 6 pos 2) er skjøvet tilbake i maskinen slik at den ikke kommer i klem.
2. Sett deg på huk og hold håndtaket (figur 6, pos. 1) med én hånd mens du holder skrubbedekket (Figur 6, pos. 3) med den andre hånden.
3. Løft skrubbedekket sakte til det står oppreist på forhjulene (Figur 6, pos 4). Før karosseriet mot skrubbedekket til det klikker i hvileposisjon.

OBS

I motsetning til tidligere generasjoner av i-mop, vil i-mop XL bare slå seg på når skuredekket er senket ned på gulvet. Når i-mop XL er i parkeringsposisjon, forblir den helt av for å unngå uønsket utladning av batteriet. (De første 3 minuttene er maskinen ikke slått av i parkeringsposisjon, av hensyn til service og vedlikehold)

4.3. Transport utenfor

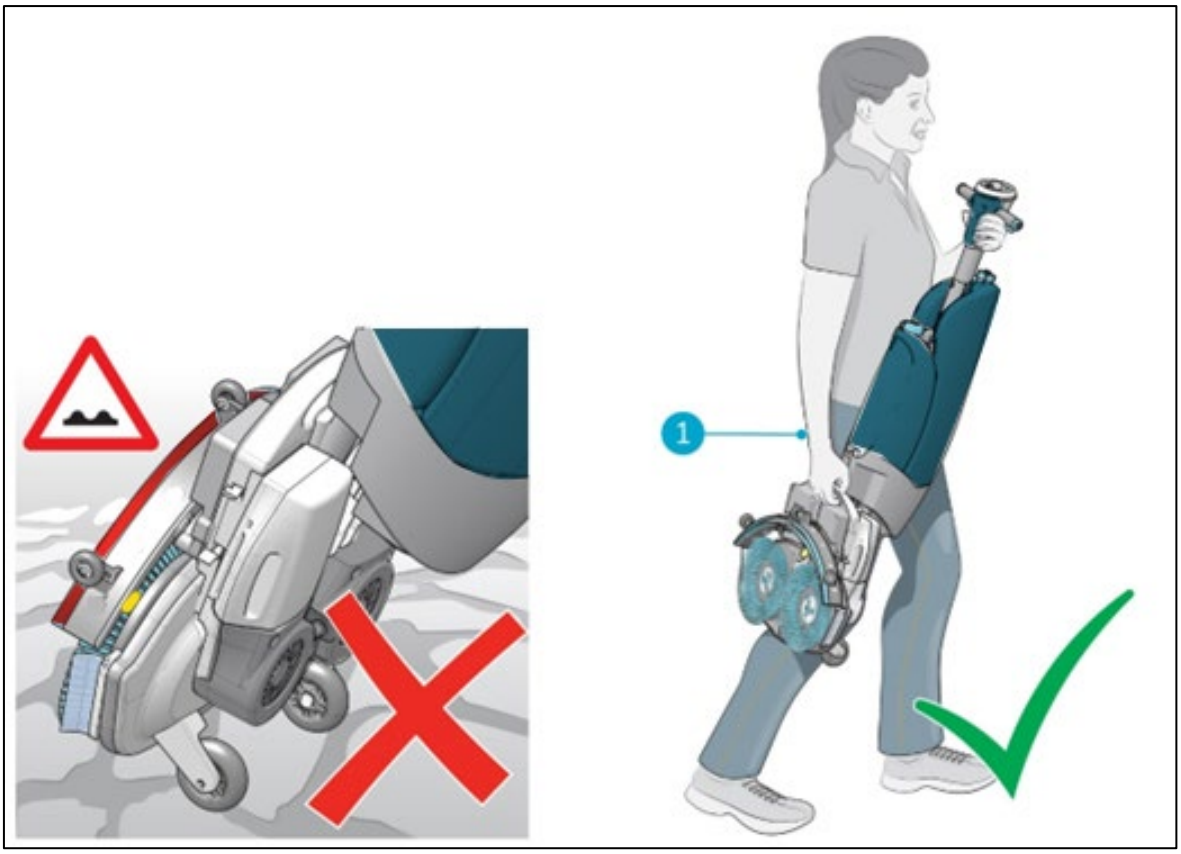

Figur 7

Når du er ute:

1. Sett i-mop® XL i oppbevaringsposisjon, se avsnitt .4.2
2. Bær i-mop® XL med én hånd mens du holder i håndtaket (Figur 7, pos 1) med den andre hånden.

FORSIKTIG

Transporthjulene er ikke konstruert for å rulle over skitne overflater, og sand kan føre til at hjulene blokkeres. Løft i-mop® XL mens du flytter den fra en bygning til en annen.

FORSIKTIG

Vær oppmerksom på riktig løfteteknikk for å unngå belastninger og/eller skader i ryggen. Hold ryggen rett og sørg for å løfte forsiktig.

4.4. Transport i et kjøretøy

Den foretrukne måten å transportere din i-mop® XL er i oppreist stilling og trygt sikret.

1. Forsikre deg om at begge tankene er tomme.
2. Sett i-mop® XL i oppbevaringsposisjon, se avsnitt .4.2
3. Ta ut batteriene.
4. Løft i-mop® XL inn i kjøretøyet.
5. Fest i-mop® med et spennbelte eller en annen egnet sikring (Figur 8, pos 1).



Figur 8

i-mop® XL er en kompakt maskin som får plass i bagasjerommet på bilen din. Før du laster i-mop® XL inn i bilen, må du sørge for at begge tankene og batteriet er fjernet.

1. Sett i-mop® XL i oppbevaringsposisjon, se avsnitt .4.2
2. Fjern batteriet og begge tankene.
3. Sett i-mop® XL i vertikal stilling/oppbevaringsposisjon.
4. Unngå i-mop® XL beveger seg under transport ved å bruke et spennbelte eller en annen egnet sikring.

FORSIKTIG

Forseglingen på vaskemiddel- og oppsamlingstanken kan bli skadet under transport i horisontal stilling. Sørg for at du fjerner tankene før du laster maskinen inn i bilen. **Feil bruk vil ugyldiggjøre garantien.**

5. Montering og installasjon

i-mop® XL krever ikke mye montering. Det viktigste er at du må feste børstene og nalen.

5.1. Unboxing

i-mop® XL er pakket i en enkelt eske. Batteriet og laderen leveres i en separat eske i denne emballasjen og kan bestilles separat.

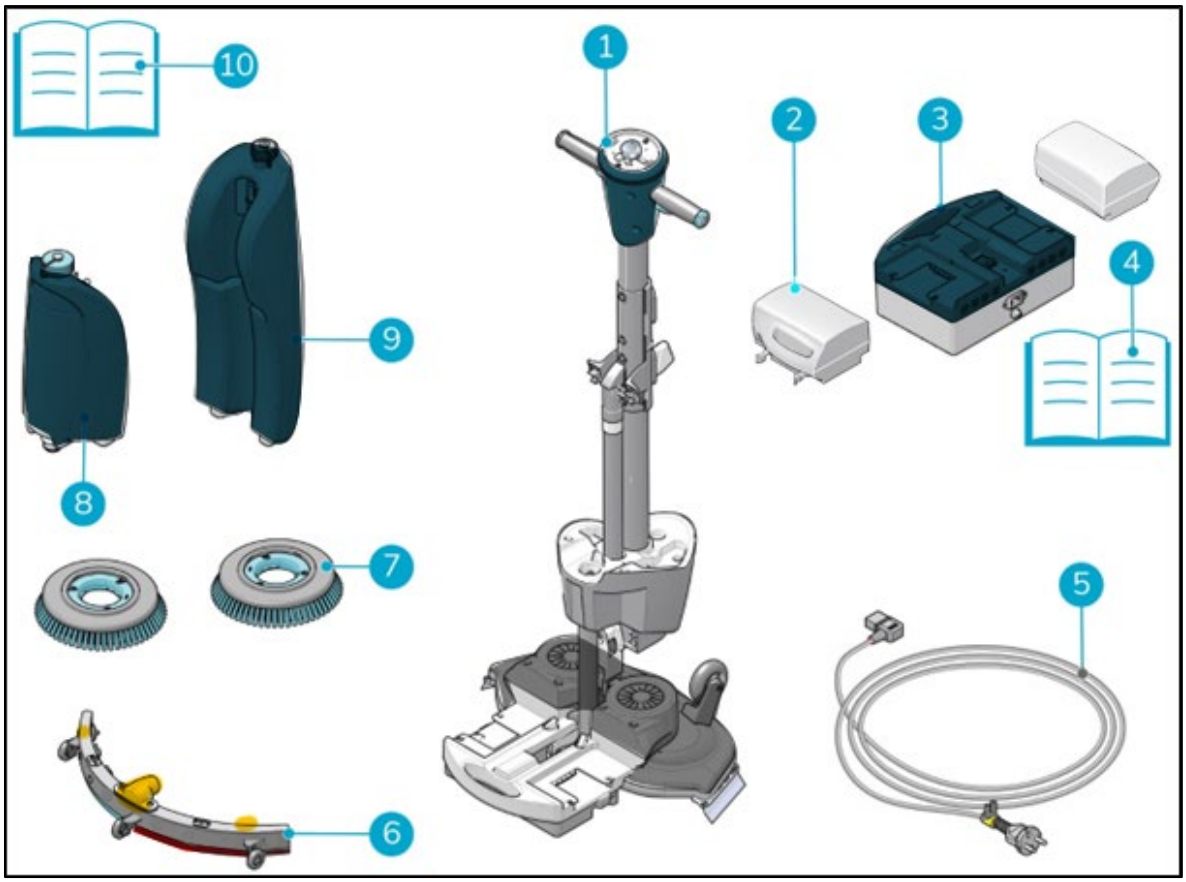

Figur

1. 1x i-mop XL hoveddel
2. 2x batterier (i-power 9)
3. 1x batterilader (i-charge 2)
4. 1x bruksanvisning for batterilader
5. 1x strømledning
6. 1x nalenhet (Linatex)
7. 2x børster (standard)
8. 1x rengjøringsløsningstank
9. 1x gjenvinningstank (anti-mikrobiell)
10. 1x denne håndboken

5.2. Montering

5.2.1. Lading av batteriet

Lad batteriet i henhold til instruksjonene i batteriladerens bruksanvisning. Sørg for at batteriet lades regelmessig.

5.2.2. Feste børstene

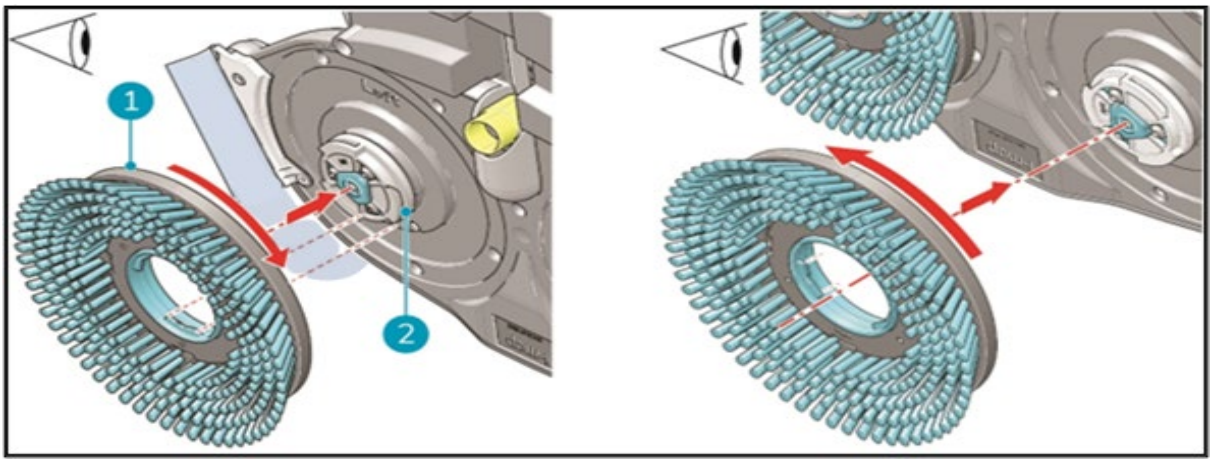

Figur

Slik fester du børstene:

1. Sett i-mop® XL i oppbevaringsposisjon, se avsnitt .4.2
2. Hold skrubbedekket godt fast med én hånd.
3. Rett inn venstre børste (Figur 10, pos. 1) med venstre motorskive (Figur 10, pos. 2). Juster låsene og utskjæringene i børsten og motorskiven.
4. Skyv børsten på motorskiven.
5. Vri den venstre børsten med klokken til du ser at motorskiven snurrer. Børsten er nå på plass.
6. Rett inn høyre børste med høyre motorskive. Rett inn låsene og utskjæringene i børsten og motorskiven.
7. Skyv børsten på motorskiven.
8. Drei den høyre børsten mot klokken til du ser at motorskiven snurrer. Børsten er nå på plass.

5.2.3. Montering av nalen

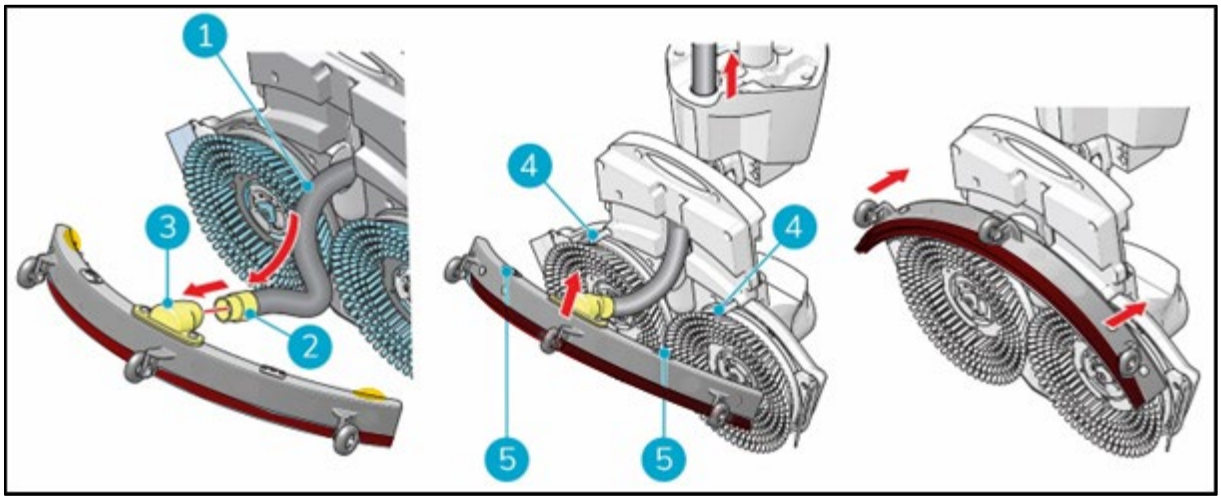

Figur 11

Slik fester du nalen:

1. Ta vakuumslangen (figur 11, pos. 1).
2. Sett slangekoblingen (11, pos. 2) inn i nalen (figur 11, pos. 3).
3. Vri slangekoblingen 1/4 omdreining for å få den til å sitte godt (figur 11, pos. 2).
4. Trekk vakuumslangen forsiktig inn i maskinen igjen.
5. Hold skrubbedekket godt fast med én hånd.
6. Innrett pinnene på skrubbedekket (Figur 11, pos. 4) med hullene på nalen (Figur 11, pos. 5).
   (Figur 11, pos. 5).
7. Skyv den venstre siden av nalen på plass.
8. Skyv høyre side av nalen på plass.

5.2.4. Montering av rengjøringsmiddeltanken

1. Sett tanken (figur 12, pos. 1) på i-mop i-mop® XL med ventilen først.
2. Trykk tanken nedover på nippelen for å åpne ventilforseglingen.

Skyv tanken fremover på plass til du hører et "klikk".

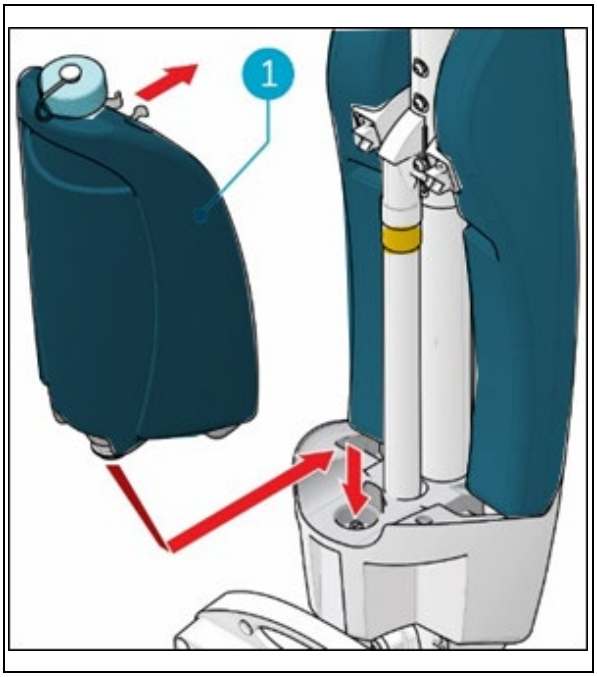

Figur 12

5.2.5. Montering av gjenvinningstanken

1. Sett bunnen av oppsamlingstanken (Figur 13, pos. 1 og pos. 3) på forsiden av i-mop® XL.
2. Skyv toppen av tanken på plass til du hører et "klikk", og magneten (figur 13 pos. 2) vil låse gjenvinningstanken på plass.

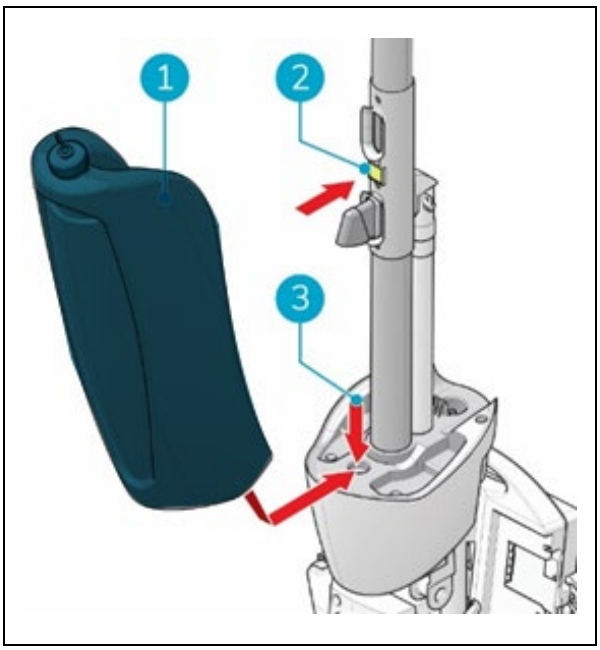

Figur 13

6. Drift

6.1.1. Før du begynner

Kontroller børstene og nalen for slitasje, se kapittel7vedlikeholdsinstruksjoner.

6.1.2. Sette inn batteriet

FORSIKTIG

Bruk kun i-power® batterier som er spesielt utviklet for bruk i i-mop® enheter.

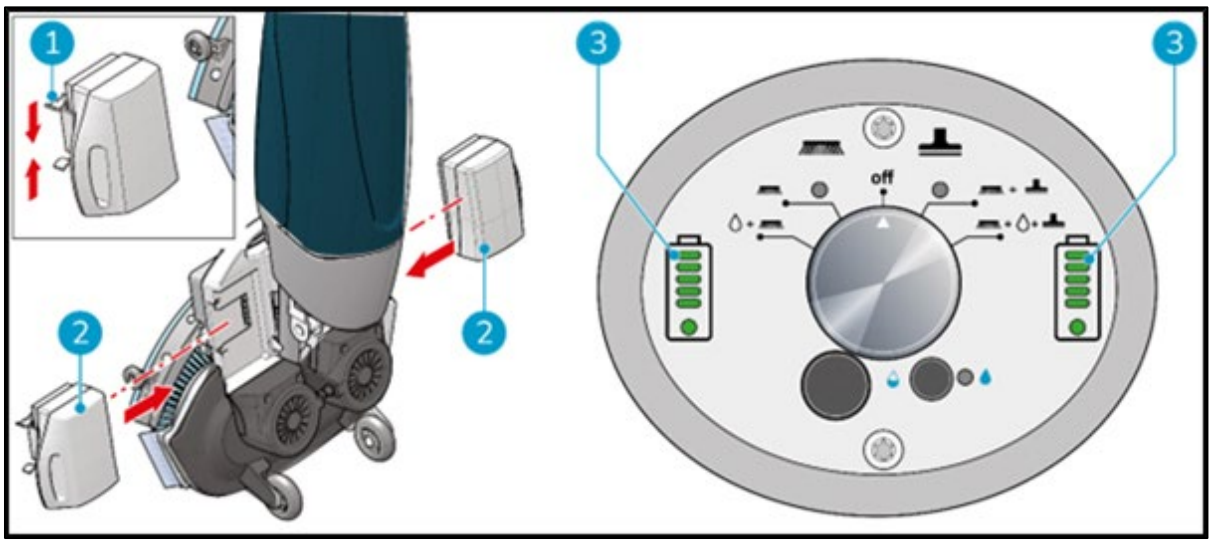

Figur 14

1. Skyv det blå kodede batteriet (figur 14, pos. 2) inn i det blå batterisporet. Et klikk indikerer at batteriet er låst på plass (figur 14, pos. 1).
2. Skyv det grå kodede batteriet inn i det grå batterisporet. Et klikk indikerer at batteriet er låst på plass.
3. Under drift viser batteriindikatorene (figur 14, pos. 3) på kontrollpanelet hvor mye strøm som er igjen.

TIP:
Det anbefales ikke å bruke batteriene når de er ladet under 40 % (2 merker).

6.1.3. Påfylling av rengjøringsmiddeltanken

1. Fjern lokket på tanken
2. Hell i maksimalt 1 gal/ 4 l rengjøringsvæske.
3. Sett på lokket igjen, og kontroller at det slutter tett.
4. Sett i-mop® XL i oppbevaringsposisjon, se avsnitt .4.2
5. Sett tanken på i-mop® XL med ventilen først (Figur 15, pos. 1)
6. Trykk tanken nedover for å bryte ventilforseglingen.
7. Skyv tanken på plass, og metallklemmen låser oppløsningstanken på plass.
8. Rengjør hendene etterpå.

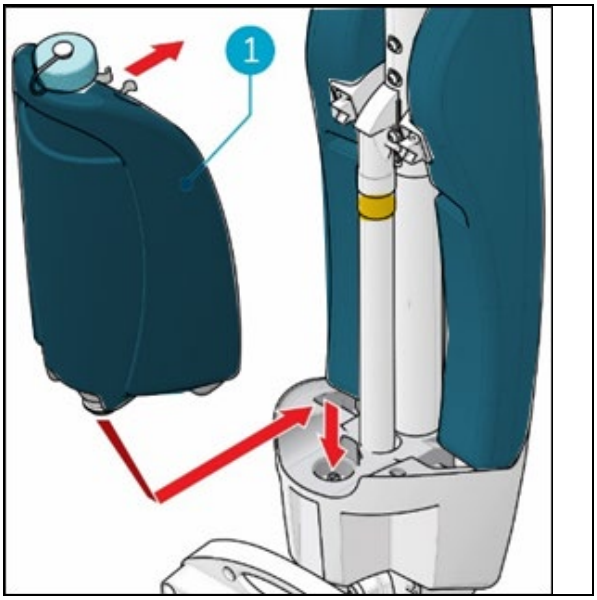

Figur 15

6.2. Prosedyre for betjening

6.2.1. Gå til arbeidsstedet

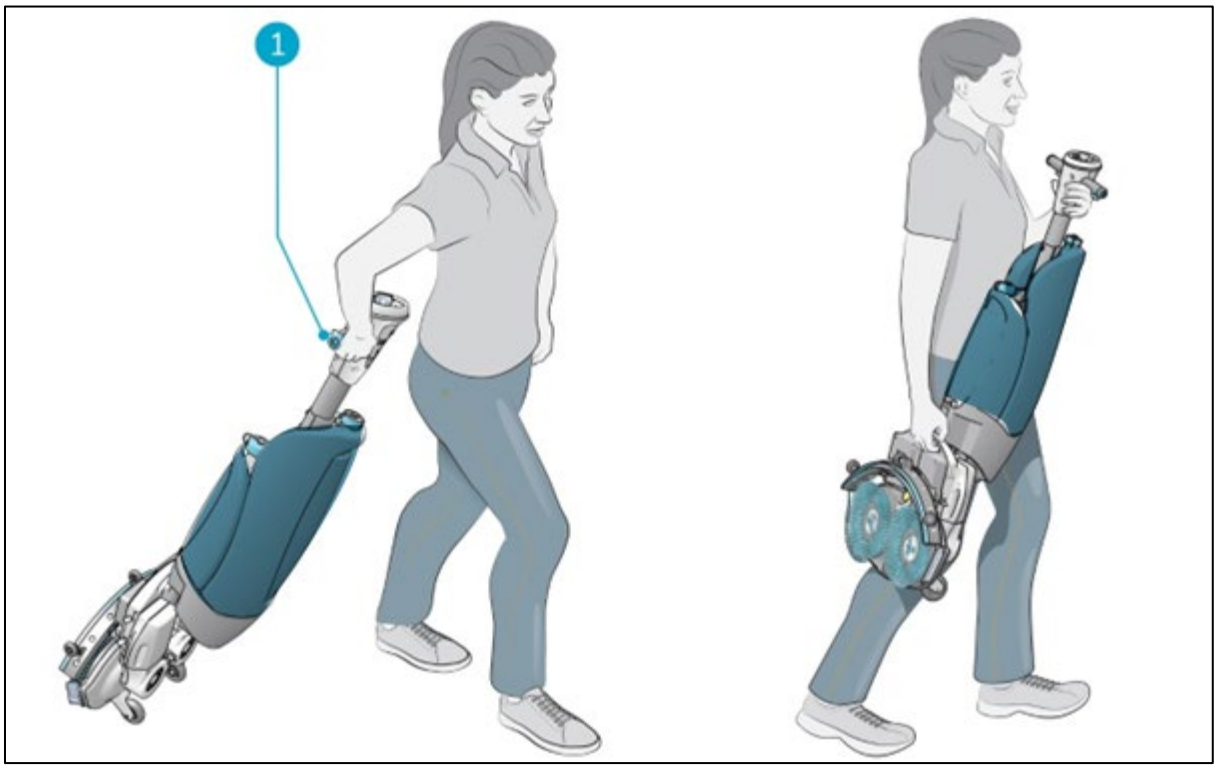

Figur 16

Slik flytter du i-mop® XL fra ett sted til et annet i en bygning:

1. Sett i-mop® XL i oppbevaringsposisjon, se avsnitt . 4.2
2. Hold i håndtaket med én hånd (Figur 16, pos 1).
3. Ikke glem å ta med en markør for vått gulv.
4. Gå sakte og vær ekstra oppmerksom hvis du trekker i-mop® XL over hindringer.
5. Bruk alltid to hender for å løfte i-mop® XL over hindringer.

- Hold håndtaket med én hånd.
- Løft skrubbedekket med den andre hånden.

6.2.2. På arbeidsstedet

1. Sett deg på huk mens du holder skrubbedekket godt fast med én hånd (Figur 17, pos 2).

2. Skyv håndtaket fremover med den andre hånden (Figur 17, pos 1).

3. Før skrubbedekket sakte ned til gulvet. Dette vil aktivere strømmen til maskinen.

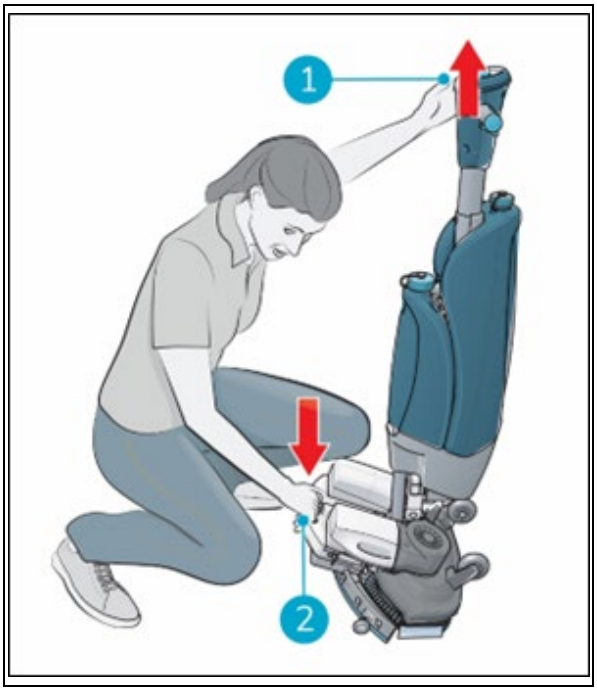

Figur 17

ADVARSEL

Trykk aldri skrubbedekket ned med foten.

OBS

I motsetning til tidligere generasjoner av i-mop, vil i-mop XL bare slå seg på når skuredekket er senket ned på gulvet. Når i-mop XL er i oppbevaringsposisjon, vil den være helt slått av for å unngå uønsket utladning av batteriet. (Når den plasseres i lagringsposisjon, vil det være en forsinkelse på 3 minutter før maskinen slås av for service- og vedlikeholdsformål).

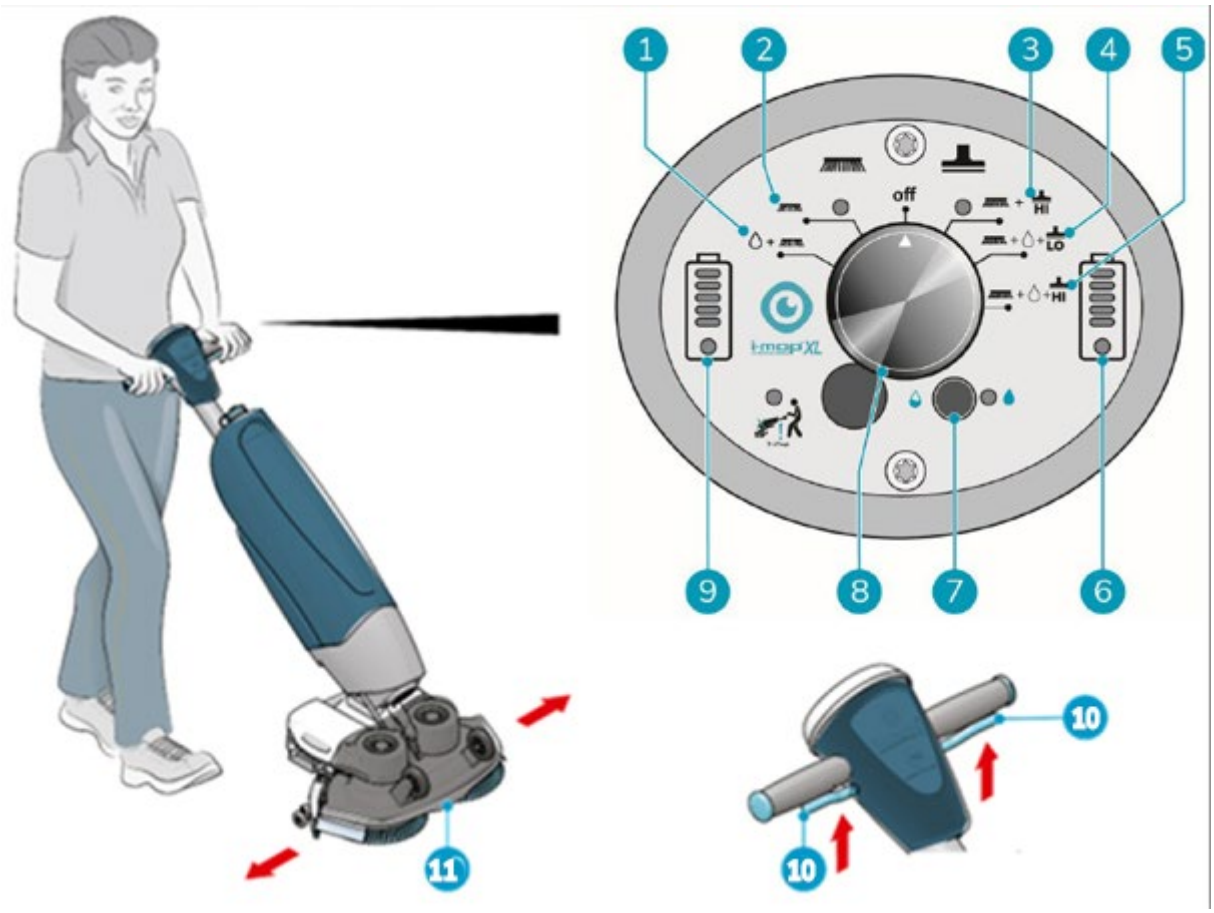

Figur

4. Still deg bak i-mop® XL . Velg rengjøringsmodus via hovedbryteren (figur 18, pos. 7). Dette vil også slå på i-mop XL . Du kan velge alternativene uavhengig av hverandre eller kombinert.
- MODUS 1: Børste + vann/rengjøringsløsning (figur 18, pos. 1).
- MODUS 2: Kun børste (figur 18, pos. 2).
- MODUS 3: Børste + vakuum (figur 18, pos. 3).
- MODUS 4: Børste + vann/rengjøringsløsning + Lo-støvsuger (figur 18, pos. 4).
- MODUS 4: Børste + vann/rengjøringsløsning + høyvakuum (figur 18, pos. 5).

5. Hold i håndtaket med begge hender.

6. Trykk på avtrekkeren på håndtaket (figur 18, pos. 10). Dette vil også starte i-mop® XL.

7. Når avtrekkeren trykkes inn, vil i-mop XL bevege seg fremover.

8. Gå bak i-mop XL.

9. Styr ved å vri håndtaket forsiktig til venstre eller høyre for å flytte skrubbedekket (Figur 18, pos. 11).

10. Hvis du slipper avtrekkeren (figur 18, pos. 10), stopper i-mop XL umiddelbart. Vakuummotoren stopper etter 3 sekunder.

TIPS: Lær deg å svinge

Betjeningen av i-mop® XL er svært intuitiv og er som å styre en sykkel. i-mop® XL er utformet for å bevege seg fremover. Når du skal snu, stopper du å gå og bruker den innvendige hånden (hånden i den retningen du ønsker å gå) til å vri på håndtaket. i-mop® XL kan dreies 360 grader, noe som gjør det mulig å snu i motsatt retning.

ADVARSEL

Ikke bruk i-mop® XL på mer enn en armlengdes avstand. Bruk under en vinkel på 32 grader kan føre til at vann renner inn i vakuummotoren. Avstengningsflottørens kulefiltreringssystem forhindrer skade på vakuummotoren.

2. I-balansereren, (figur 19)

i-balansesystemet gjør at i-mop kan stå oppreist og forbli balansert i alle posisjoner mens du bruker i-mop XL. Bare hvil i-moppen i den posisjonen du ønsker, så blir den stående. i-balansesystemet hjelper også til med å støtte maskinens vekt ved hjelp av en strammet fjær.

* Sett alltid armen tilbake i oppbevaringsposisjon før du parkerer enheten. (figur 20A).

* Oppbevar aldri maskinen ved hjelp av i-balance-systemet.

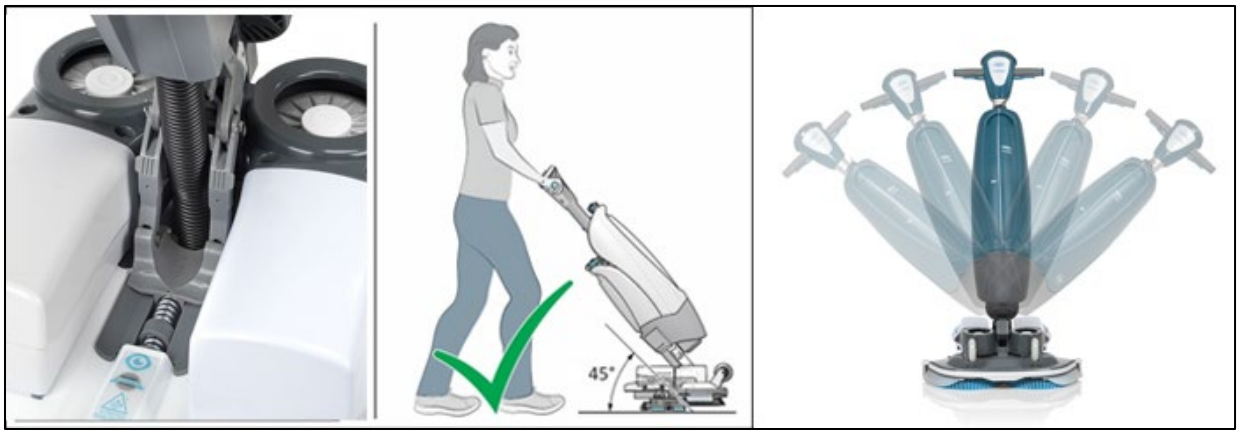

Figur 19

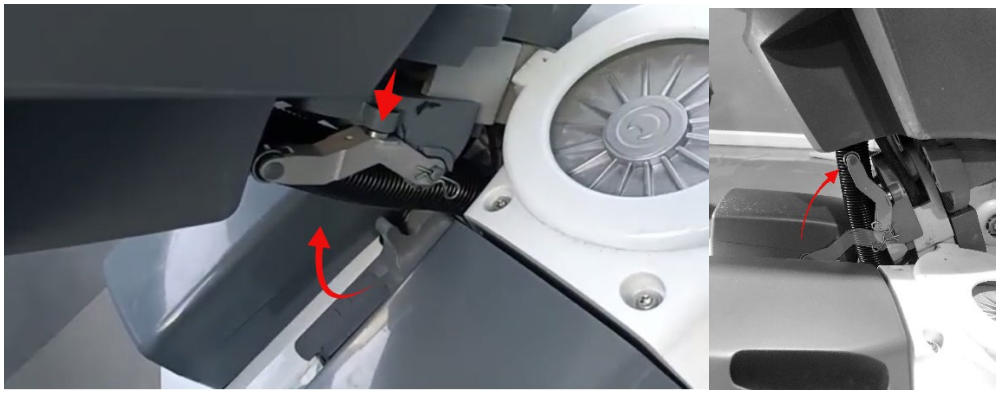

Figur 20A: Bringes tilbake i posisjon før enheten parkeres.

3. For korttidsparkering av maskinen har i-mop® en innebygd timer for å styre og garantere børstenes holdbarhet. Operatøren bør ikke parkere maskinen for lenge på børstene for å unngå skade på børstene. Displayet begynner å lyse som vist i **figur 20B**. Etter 9,5 minutter begynner lysene på A,B,C,D å blinke.

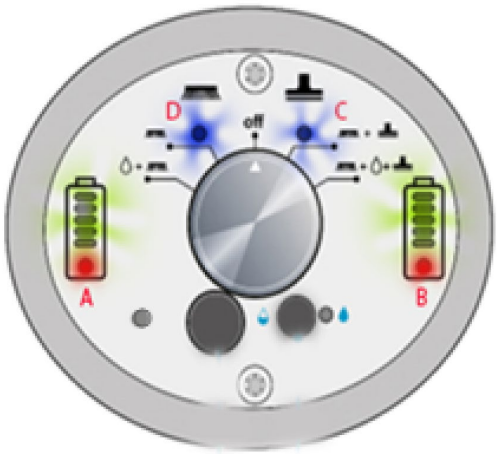

Figur

12. Etter 9,5 minutter + 5 minutter slukkes lysene på displayet A|B|C|D.
Innenfor denne tidsinnstillingen kan du fortsatt bruke maskinen hvis du slår på maskinen. Etter ytterligere 1,5 minutter slås maskinen helt av, og du kan ikke arbeide med maskinen lenger. Ved å løfte klippeaggregatet og senke det ned igjen kan du begynne å arbeide igjen når du vrir knotten i ønsket retning.

TIPS: Bruk i-balancer som parkeringshjelp
For raske handlinger som å rengjøre en overflate med en mikrofiberklut eller hente noe raskt ut av arbeidsskapet, kan du parkere i-moppen på i-balansereren. På denne måten vil maskinen stå på egen hånd, og brukeren vil kunne utføre noen raske nødoppgaver**.** For å unngå skader på børsten er det en innebygd timer som informerer brukeren om hva han/hun skal gjøre. Se trinn 11 og 12 (6.2.2.) om hva lysene er til for.

6.2.3. Enkelt løftesett

ADVARSEL

Gå sakte og vær ekstra oppmerksom når løftesettet er aktivert. Gulvet forblir vått. Sørg for å merke av arbeidsstedet med en markør for vått gulv.

Når du aktiverer løftesettet, løftes nalen opp slik at vaskemidlene får litt oppholdstid.

1. Sett i-mop® XL Pro i lagringsposisjon, se avsnitt .4.2
2. Skyv spaken (figur 20C, pos. 1) ved å følge pilen .
3. Trekk løftesettet ned. Hjulet vil gå ned (figur 20C, pos. 2).
4. Bruk enheten som normalt. Vær forsiktig, gulvet vil forbli vått.

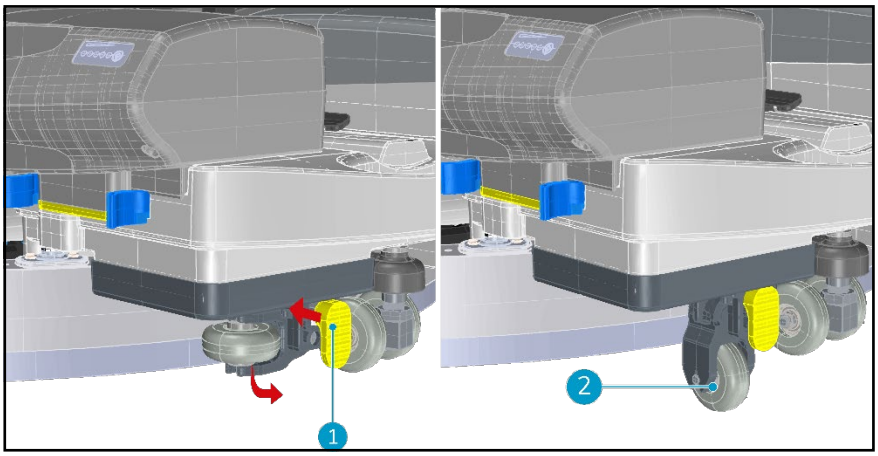

Figur 20C

Sørg for å avslutte rengjøringen av arbeidsstedet med løftesettet deaktivert.

5. Trykk på spaken for å deaktivere.(Fig. 20C,1) Maskinens vekt vil skyve løftesettet inn.

6.2.4. ECO-modus

1. ECO-modus bruker 40 % mindre rengjøringsmiddel.

2. Slå på ECO-modus ved å trykke på ECO-knappen etter at du har valgt rengjøringsmodus. (Figur 21, pos. 1).

3. Slå av ECO-modus ved å trykke på ECO-modus igjen.

4. For å justere vannmengden når ECO-modus er aktivert, kan du fjerne gummilokket (figur 21, pos. 2) og bruke en liten flat skrutrekker til å endre strømningshastigheten på skiven under lokket. Se tabellen over strømningshastighet på neste side.

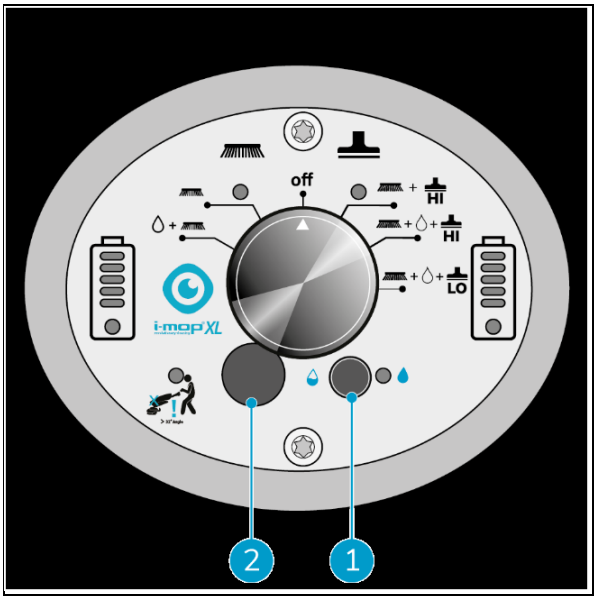

Figur 21

Standard flow: 250ml/minute

Arrow position	Water flow down time (Sec.)	Water stop tme (Sec.)	Water flow(ml/minute)	Remark
0	0.588	9.412	15	minimum flow rate water saving
1	1.176	8.824	29	
2	1.764	8.236	44	
3	2.352	7.648	59	
4	2.94	7.06	74	
5	3.528	6.472	88	
6	4.116	5.884	103	
7	4.704	5.296	118	
8	5.292	4.708	132	
9	5.88	4.12	147	
A	6.468	3.532	162	Standard flow rate water saving
B	7.056	2.944	176	
C	7.644	2.356	191	
D	8.232	1.768	206	
E	8.82	1.18	221	
F	9.408	0.592	235	Maximum flow rate water saving

Note that the flow rate is only affected when ECO mode is turned on.

6.2.5. Slå av i-mop ® XL

1. Bruk hovedbryteren på i-mop XL (figur 22, pos. 1) og velg MODE 3 Brush + Dry vacuum (figur 22, pos. 2)

2. Bruk den ca. 15-20 fot / 2-4 meter lenger for å suge opp gjenværende rengjøringsløsning.

3. Sett deretter hovedbryteren i OFF-stilling.

Vær oppmerksom på at vakuummotoren vil fortsette å gå i ca. 3 sekunder til.

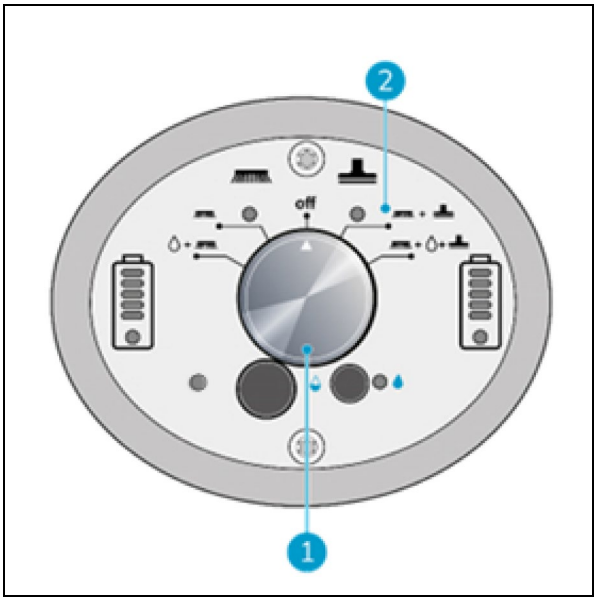

Figur 22

6.2.6. Indikator for vinkeladvarsel

1. Vinkeladvarselsindikatoren blinker i det blå innringede området så snart operatøren går under 32 grader. Indikatorlampen tennes, og vannoppsamlingen settes på pause. Når håndtaket heves over 32 grader, starter vakuummotoren på nytt etter 5 sekunder. (figur 23)

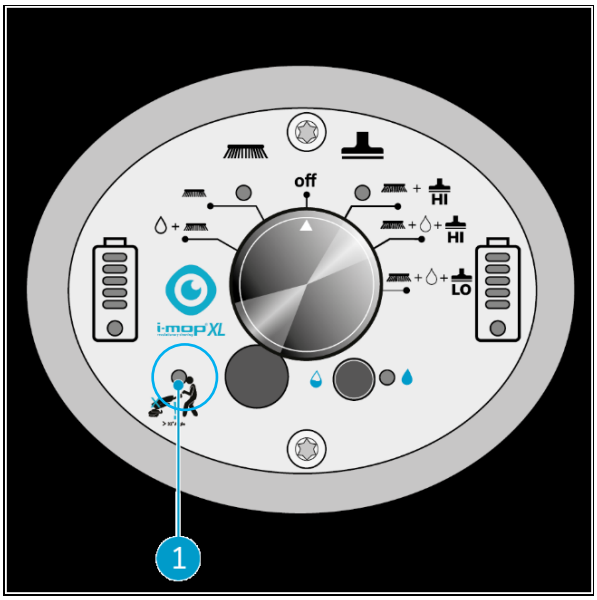

Figur 23

6.2.7. Tømming av tanker

Kast vann eller rengjøringsmiddel fra begge tankene i et egnet avløp. Selv om oppsamlingstanken er større, må den tømmes hver gang tanken med rengjøringsmiddel fylles.

ADVARSEL

Følg de lokale bestemmelsene om avfallshåndtering i forbindelse med rensing av avløpsvann.

6.3. Rengjøring og oppbevaring

6.3.1. Gjennomspyling av systemet

Sørg for å spyle tankene helt ut for å fjerne eventuell gjenværende løsning i ledningene og ventilene:

1. Fyll på oppløsningstanken med 2 til 4 kopper / 0,5 til 1 liter rent vann.

4. Velg børste, rengjøringsmiddel og vakuummodus på kontrollpanelet. (Figur 24, pos2)

5. Bruk avtrekkeren til å starte i-mop® XL og la den spyle systemet.

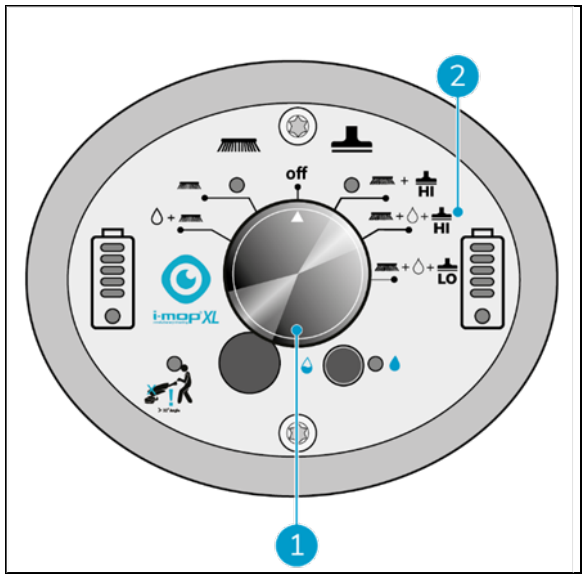

Figur 24

6.3.2. Rengjøring av tankene

1. Kast vann eller rengjøringsløsning fra begge tankene i et egnet avløp.

6. For å rengjøre oppsamlingstanken grundig:

- Fyll tanken delvis med ferskvann, og hold den horisontalt med hullene vendt opp.
- Vipp tanken gjentatte ganger, og skyll grundig ut alt smuss og rusk fra tanken.

7. Følg samme prosedyre for å rengjøre oppløsningstanken.

TIPS: Tørk tankene
Åpne begge tanklokkene litt før lagring for å la tankene tørke.

6.3.3. Rengjøring av ilter og flottøravstengning.

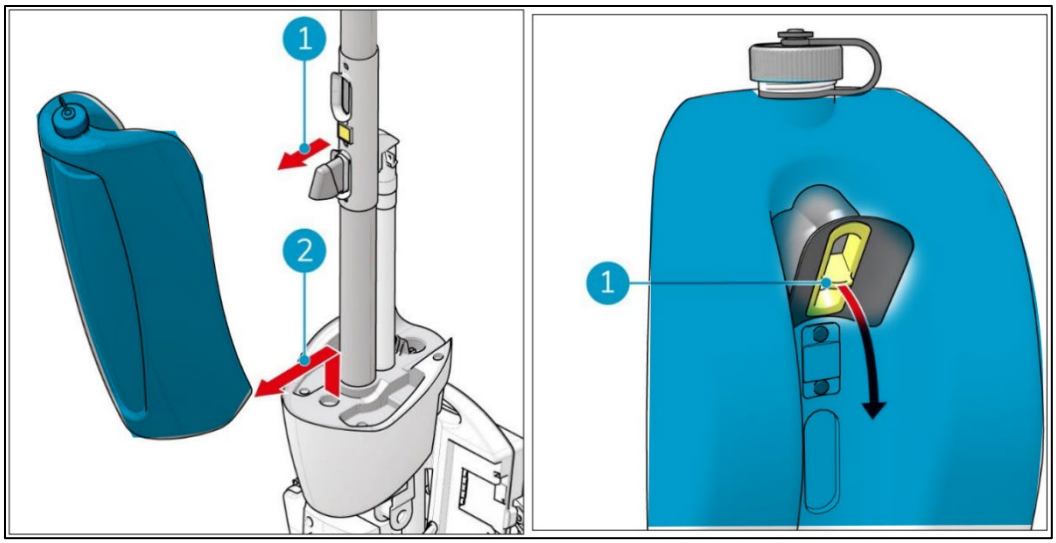

Figur 25 *Figur 26*

For å rengjøre oppsamlingstanken og kuleflottørens avstengningsenhet må du fjerne oppsamlingstanken fra i-mop®

1. Trekk toppen av oppsamlingstanken utover (figur 25, pos. 1).
2. Løft opp oppsamlingstanken og flytt den bort fra i-mop XL (Figur 25, pos. 2).
3. Ta tak i støtterammen til kuleflottørens avstengningsenhet (Figur 26, pos. 1) mellom pekefingeren og tommelen, og trekk den utover.

Ta fra hverandre kuleflottørens avstengning.

8. Trekk støtterammen (Figur 27, pos. 2) ut av gummihuset (Figur 27, pos. 3).
Dette gjør du ved å bøye gummiklaffene (figur 27, pos. 1) utover for å frigjøre de fire hakkene på støtterammen.

9. Trekk flottørkulehuset (Figur 27, pos. 4) ut av gummihuset. Dette gjør du ved å bøye gummiringen (Figur 27, pos. 5) utover for å frigjøre de fire hakkene på flottørkulehuset.

10. Den flytende kulen (figur 27, pos. 6) kommer ut

11. Skyll delene med vann fra springen. Rengjør om nødvendig med en børste (figur 28, pos. 1).

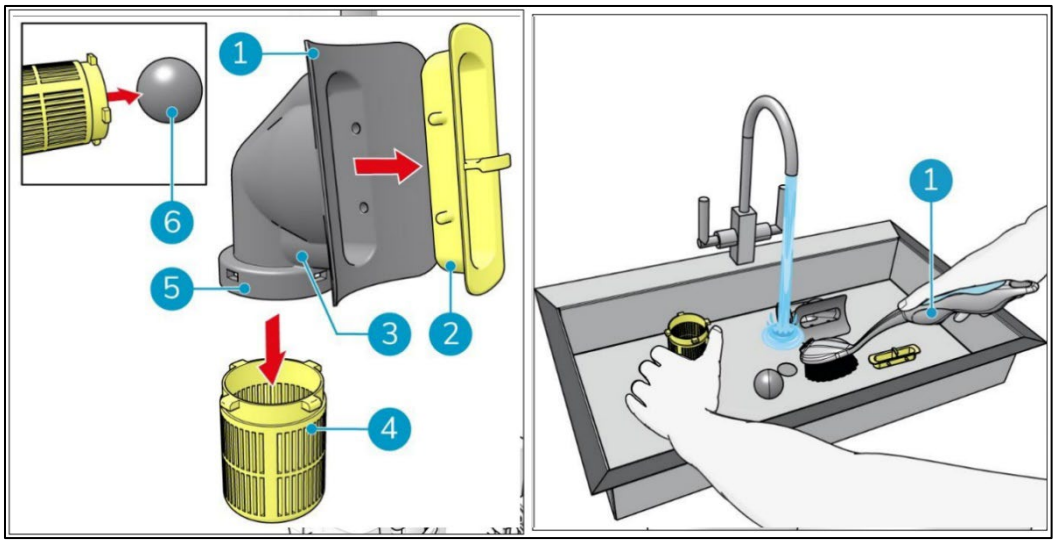

Figur 27 *Figur 28*

Montering av kuleflottøravstengningen.

12. Plasser flottørkulen i flottørkulehuset (Figur 29, pos. 1).

13. Trykk flottørkulehuset (Figur 29, pos. 4) inn i gummihuset (Figur 29, pos. 3). Pass på at de fire tappene på flottørkulehuset passer inn i hullene i gummiringen (figur 29, pos. 5).

14. Trykk støtterammen (figur 29, pos. 2) inn i gummihuset (figur 29, pos. 3). Pass på at de 4 hakkene passer inn i hullene i gummihuset.

15. Fyll oppsamlingstanken med ca. 1 liter vann fra springen (figur 30, pos. 1).

16. Rist den forsiktig, og kast avløpsvannet på riktig måte.

17. Sett kuleflottørens avstengningsenhet tilbake i gjenvinningstanken, se figur 30. Sørg for at støtterammen og gummihuset sitter i flukt med tanken og forsegler den.

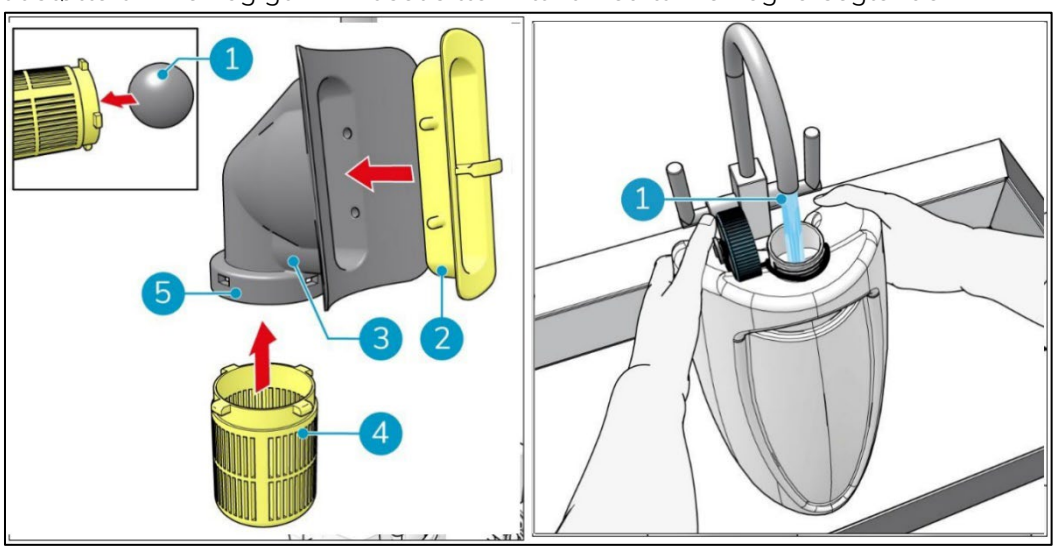

Figur 29 *Figur 30*

18. Sett bunnen av oppsamlingstanken (Figur 31, pos 1 og pos 3) på forsiden av i-mop® XL

19. Skyv toppen av tanken på plass til du hører et "klikk", og magneten (figur 31, pos. 2) vil låse gjenvinningstanken på plass.

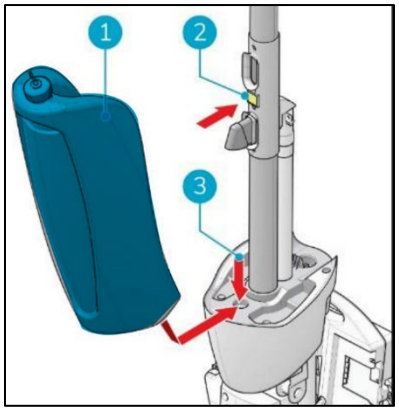

figur 31.

6.3.4. Ta ut batteriet

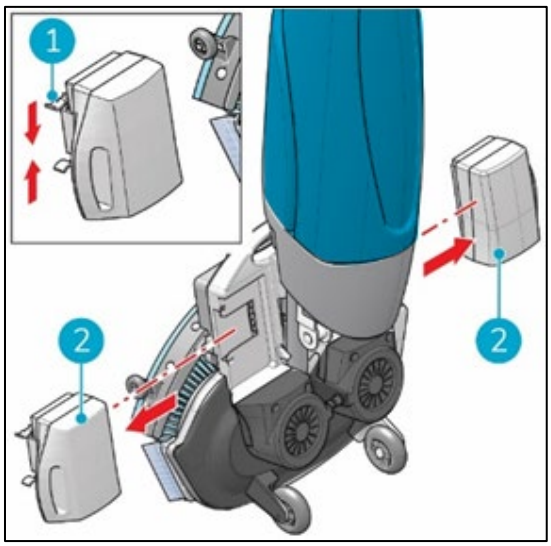

Figur 32

1. Sett i-mop® XL i oppbevaringsposisjon, se avsnitt . 4.2

20. Hold i-mop® XL i skrubbedekket for å stabilisere den.

21. Trykk festeklemmen innover (Figur 32, pos 1) Batteriet løftes fra forankringen, trekk batteriet bort (Figur 32 ,pos 2).

22. Når i-mop® XL ikke brukes regelmessig, må du oppbevare det oppladede batteriet på et tørt og rent sted.

23. Sørg for at batteriet lades hver måned.



6.3.5. Kontroll av børster og nal

1. Kontroller at begge børstene er rene og intakte, se avsnitt7.1instruksjoner om fjerning.

- Rengjør dem under ferskvann, eller skift dem ut om nødvendig.
- Skift ut børster hvis den gule slitasjeindikatoren er på samme høyde som andre børster.

24. Kontroller at nalen er ren og intakt, se avsnitt7.2instruksjoner om fjerning.

- Rengjør den med ferskvann og tørk den av med en ren, fuktig klut.
- Skift ut nalbladene når det er nødvendig.

6.3.6. Oppbevares i oppreist stilling

1. Sørg for at i-mop® XL oppbevares på et sted der ingen kan støte borti den.

25. Sett i-mop® XL i oppbevaringsposisjon, se avsnitt . 4.2

26. Oppbevar i-mop® XL nær en vegg (figur 33, pos. 1) med håndtaket pekende mot veggen og børstene vendt bort fra veggen.

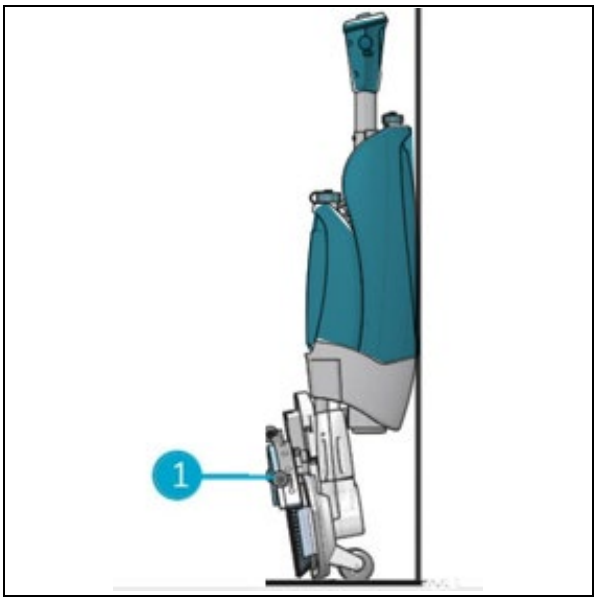

Figur 33

7. Vedlikehold

FORSIKTIG

Ta ut batteriet før du utfører vedlikeholdsoppgaver.

FORSIKTIG

Hold alltid i-mop® XL i oppreist stilling når du skifter børster eller nal.

7.1. Utskifting av børster

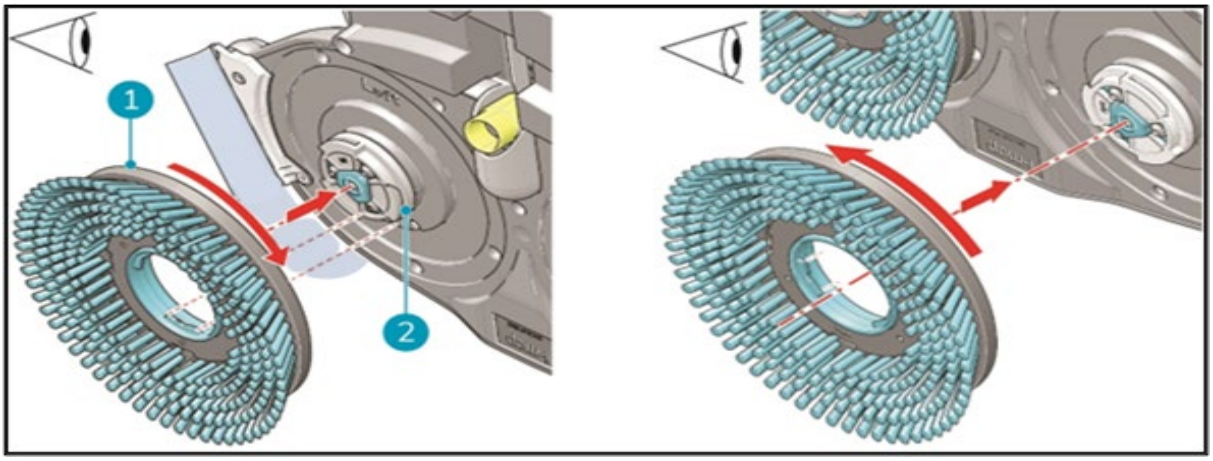

Figur 34

Børstene er festet til skrubbedekket med et bajonettfeste

1. Sett i-mop® XL i oppbevaringsposisjon, se avsnitt . 4.2

27. Hold skrubbedekket godt fast med én hånd.

28. Bruk den andre hånden til å vri den venstre børsten (Figur 34 pos 1) mot urviseren til du føler motstand eller ser at motorskiven også dreier seg.

29. Trekk børsten mot deg, bort fra motorskiven.

30. Drei den høyre børsten med klokken til du kjenner motstand eller ser at motorskiven også dreier.

31. Trekk børsten mot deg, bort fra motorskiven.

32. Inspiser motorskivene visuelt.

33. Rengjør i-mop® XL-skrubbedekket med en ren, tørr klut før du monterer børstene.

7.2. Utskifting av vindusviskerblad

Nalbladene leveres i par og slites ut over tid. Skift ut nalbladene når du merker at gulvet ikke lenger tørkes ordentlig.

7.2.1 Demontering av nalen

1. Sett i-mop® XL i oppbevaringsposisjon, se avsnitt . 4.2

34. Hold skrubbedekket godt fast med én hånd.

35. Trekk i venstre side av nalen (Figur 35, pos 1) for å fjerne den.

36. Trekk i høyre side av nalen for å fjerne den. (Figur 35 pos 2.)

37. Fjern vakuumslangen fra nalen ved å vri på slangen.

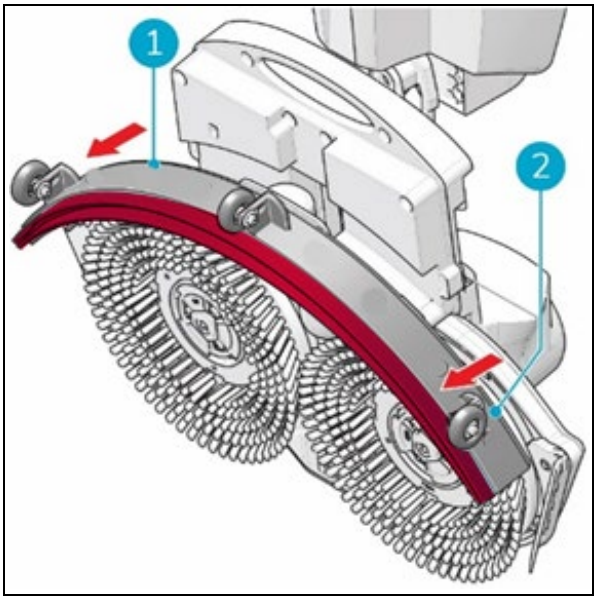

Figur 35

7.2.2. Snu/bytte ut nalbladet

1. Trykk på de to gule knappene på toppen av nalenheten

38. Ta ut den indre nalholderen.

39. Når den midtre delen er ute, kan du enkelt ta av det bakre gummibladet.

40. Skift ut den midtre delen i







7.2.3. Montering av nalen

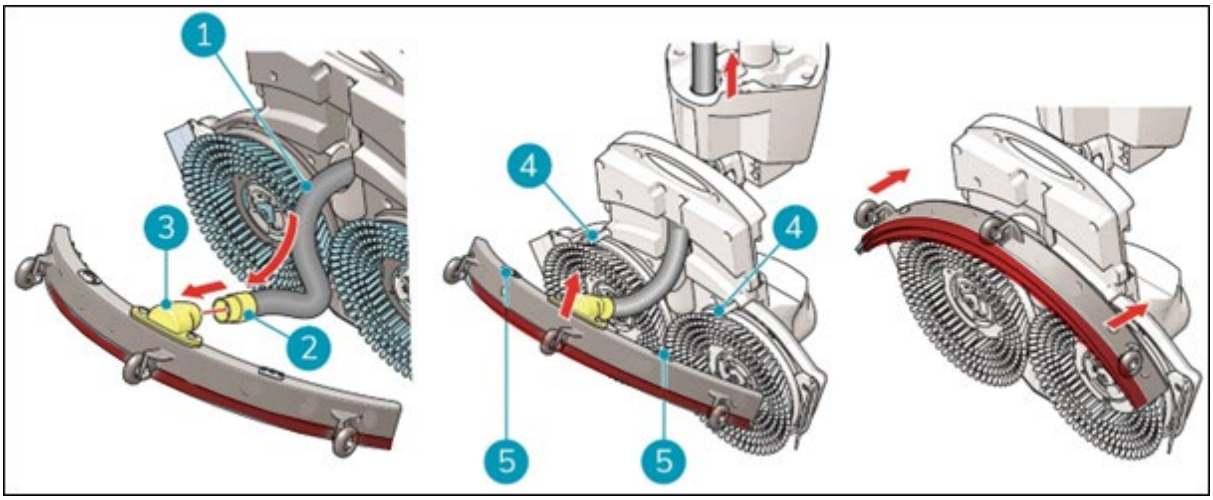

Figur 36

Slik fester du nalen:

1. Ta vakuumslangen (figur 36, pos. 1).
2. Sett slangekoblingen (Figur 36, pos. 2) inn i nalen (Figur 36, pos. 3).
3. Vri slangekoblingen 1/4 omdreining for å få den til å sitte godt (Figur 36, pos. 2).
4. Trekk vakuumslangen forsiktig inn i maskinen igjen.
5. Hold skrubbedekket godt fast med én hånd.
6. Rett inn pinnene på skrubbedekket (Figur 36, pos. 4) med hullene på nalen (Figur 36, pos. 5).
   (Figur 36, pos. 5).
7. Skyv den venstre siden av nalen på plass.
8. Skyv høyre side av nalen på plass.

7.3. Utskifting av vakuumslange

1. Ta av nalen som beskrevet i 7.2.

41. Fjern oppløsningstanken. Du kan se hvor vakuumslangen er koblet til ved i-mop® XL håndtaket.

42. Hold skrubbedekket godt fast med én hånd.

43. Koble fra vakuumslangen ved å vri koblingen 1/4 omdreining mot klokken.

44. Nå kan du forsiktig trekke vakuumslangen fra toppen av maskinen.

45. Før den nye vakuumslangen via åpningen til slangekontakten som er plassert på i-mop XL-håndtaket.

46. Koble toppen til slangekoblingen ved å vri den 1/4 omdreining med klokken til de er på linje.

47. Sett nalen på plass igjen.

7.4. Rengjøring av partikkelfilteret

1. Finn toppdekselet til lasterenheten (figur 37, del 1) under vaskemiddeltanken.
2. Fjern ventilen (Figur 37, del 3) ved å vri den mot klokken.
3. Fjern partikkelfilteret (Figur 37, del 2) og kjør det under varmt vann for å rense det. Du kan bruke en myk børste hvis det er veldig tett.

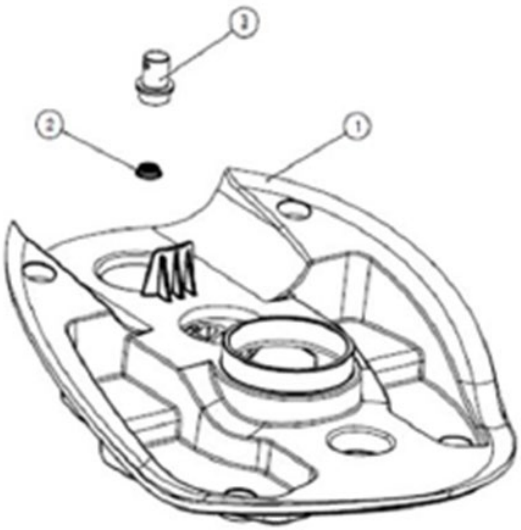

Figur 37.

Rengjør filterkontakten

Bruk sekskantnøkkel nr. 2 til å fjerne filterkoblingen. Rengjør filterskjøten med rent vann.





Assemble the washed filter joint on the machine and tighten it with the #2 hex wrench.




7.5. Anbefalt ekstra rengjøring

Rengjør utsiden av i-mop® XL ukentlig med et rengjøringsmiddel uten slipemiddel og løsemidler eller en ren, fuktig klut. Ta av børstene for å rengjøre skuredekket.

7.6. Anbefalt servicetid

Service må utføres av en av våre servicepartnere. Første service anbefales etter 200 timer. Det anbefales å planlegge en full service hver 500. driftstime.

7.7. Tilbehør

i-mop® XL kan utstyres med forskjellige børster og poleringsputer. Bruk av dette tilbehøret er kun tillatt for erfarne og opplærte operatører, ettersom noen poleringsputer kan være slipende og forårsake skade på gulvflaten hvis de brukes feil. For mer informasjon, vennligst kontakt vår salgsavdeling eller partneren som leverte i-mop® XL.

8. Feilsøking

Problem	Årsak	Løsning
Ingen strøm	Ikke noe batteri	Sett inn batteriet
	Tomt batteri	Lad batteriet
	Batteriet er feil plassert	Ta ut og sett inn batteriet på nytt
Utilstrekkelig/ingen vannføring	Feil program	Kontroller driftsmodusen på kontrollpanelet
	Eco-modus på	Kontroller ECO-modus-lampen på kontrollpanelet
	Tøm tanken	Fyll tanken
	Tanken er feil plassert	Tankventilen må klikkes på nippelen for å åpne forseglingen, bytt ut tanken
	Filteret er blokkert	Sørg for at oppløsningstanken ikke inneholder smusspartikler og at filteret er rent
	Tett vannrør	Forespørsel om service
Dårlig gjenvinning av vann	Rakeåpningen er blokkert	Fjern røret og rengjør nalåpningen
	Rifter i nalbladene	Skift ut nalbladene
	Filteret er blokkert	Kontroller det gule filteret og rengjør om nødvendig
	Vakuumslangen er blokkert	Kontroller og fjern blokkeringer
	Vakuumpumpen går ikke	Forespørsel om service
Lekkasje	Tanker feil plassert	Kontroller og monter væsketankene på nytt
	Riss i vakuumslangen	Skift ut vakuumslangen eller be om service
Batteriet lades ikke	Batteriets levetid er utløpt	Skift ut batteriet
Laderen lader ikke		Be om service
Lysene på toppen av maskinen begynner å blinke.	Maskinen står i parkeringsposisjon i mer enn 10 minutter	Sett maskinen tilbake i oppbevaringsposisjon eller fortsett rengjøringen
Hvis det oppstår problemer av elektronikk og maskinen ble sittende fast i funksjonalitet der er et tilbakestillingsalternativ.		Kontroller at i-mop er slått av ved å sette knotten på kontrollpanelet tilbake til av-stillingen i midten. Koble begge batteripakkene fra maskinen, og hold knappen for vannbesparelse nede i 30 sekunder. Slipp knappen og sett begge batteripakkene på plass igjen.

9. Avvikling og avhending

OBS

Det er i-mop® XL-eierens ansvar å kassere produktet på en forsvarlig måte.

Etter at i-mop® XL er tatt ut av bruk, inneholder den fortsatt verdifulle ressurser og må kasseres i henhold til lokale lover og forskrifter om resirkulering av elektrisk utstyr.

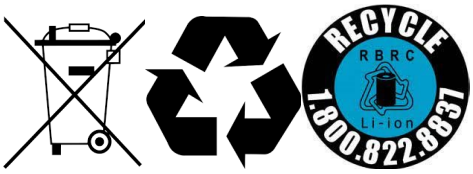

Før avhending, takk:

1. Spyl maskinen, se avsnitt 6.5.
48. Ta ut batteriet for separat avhendingse avsnitt 6.5 (ta ut batteriet)
49. Fjern alle løse komponenter som børster, tanker og nal.
50. Kast alle gjenstander i henhold til lokale lover og forskrifter.

IPC av leietakerselskap

Viale Treviso, 63
30026 Summaga di
Portogruaro (VE)
Italia