

i-mop® Lite

Automatisk skrubber for harde gulvflater

Brukerhåndbok

Modell delenr. : LPTB03755

IPC
av Tennant Company
Viale Treviso, 63
30026 Summaga di
Portogruaro (VE)
Italia

Revisjon: 03 (02/2025)

Forord

Takk for at du valgte i-mop® Lite, den automatiske skrubberen som rengjør raskere, renere, tryggere, grønnere og er bedre for alle. Den kompakte designen til i-mop® Lite gjør at du kan rengjøre helt ut til kanten og under hindringer, noe som minimerer manuell skrubbing. Den batteridrevne i-mop® Lite er utstyrt med to motroterende børster som gir en dyp skrubbing og et flott rengjøringsresultat. i-mop® Lite reduserer vann- og kjemikalieforbruket betydelig, noe som gir et grønnere resultat. Den reduserer også risikoen for glatte gulv.

Antibakterielle tanker

Tankene på i-mop® har en antibakteriell innblanding for å gjøre plasten tryggere både på innsiden og utsiden. Fordi det er blandet inn i plasten, vil effekten vare hele tankens levetid. Bakteriereduksjonen reduserer lukten fra oppsamlingstanken og beskytter operatørene som håndterer tanken hver dag. Bakteriereduksjonen ved kontakt med tankveggen er sertifisert og testet til ≥99,99 % effektivitet.

Formålet med brukerhåndboken

Formålet med brukerhåndboken er å gi brukeren informasjon på en slik måte at i-mop® Lite kan brukes på en korrekt, effektiv og sikker måte i løpet av maskinens levetid, selv ved rimelig forutsigbar feilbruk, som beskrevet i avsnitt1.2 i denne håndboken.

Brukerhåndboken inneholder instruksjoner om:

- Personlig operatørsikkerhet
- Tiltenkt og ikke tiltenkt bruk av i-mop® Lite
- Instruksjoner for daglig bruk
- Instruksjoner for vedlikehold
- Lagringsforhold
- Avhending av i-mop® Lite

Disse instruksjonene må følges for å unngå risiko som kan føre til fysiske og/eller materielle skader.

Målgruppe

Denne brukerhåndboken er beregnet på operatører av i-mop® Lite og deres overordnede, samt samarbeidspartnere og importører.

Brukere av i-mop® Lite

i-mop® Lite må kun brukes av en person som har lest og forstått instruksjonene i denne bruksanvisningen, eller som har fått opplæring av en erfaren operatør som har lest og forstått instruksjonene i denne bruksanvisningen.

Leseveiledning

Følgende symboler og begreper brukes i denne håndboken for å gjøre leseren oppmerksom på
sikkerhetsspørsmål og viktig informasjon:

Symbol	Begrep	Forklaring
	INFORMASJON	Les instruksjonene før du bruker maskinen.
	ADVARSEL	Indikerer en farlig situasjon som, hvis sikkerhetsinstruksjonene ikke følges, kan føre til personskader på operatøren eller andre personer i nærheten, og lette og/eller moderate skader på produktet eller miljøet.
	FORSIKTIG	Indikerer en farlig situasjon som, hvis sikkerhetsinstruksjonene ikke følges, kan føre til lette og/eller moderate skader på produktet eller miljøet.
	OBS	Indikerer en ansvarssituasjon, der produsenten eller dennes partnere og tilknyttede selskaper ikke kan holdes ansvarlig for skader forårsaket av manglende overholdelse.
	STERK MAGNET	Indikerer at maskinen inneholder sterke magneter. Disse kan føre til at pacemakere slutter å fungere eller at elektroniske data blir skadet, for eksempel informasjon som er lagret på adgangskort.
	PACEMAKER	Indikerer at operatører og vedlikeholdspersonell med pacemaker skal holde en minsteavstand på 15 cm. I dette spesielle tilfellet kan ikke operatørene bruke maskinen som ryggsekk.
	BATTERIER	Indikerer en batteridrevet maskin, og batteriene må lades i henhold til instruksjonene i den separate brukerhåndboken for batteriladeren i klasse I. Batterier må avhendes i henhold til lokale lover og forskrifter.
	GLATT OVERFLATE	Indikerer at maskinen kan føre til glatte gulv. På arbeidsplassen anbefales det å sette opp skilt med glatte overflater i disse områdene.



Innhold

Forord 2

Formålet med brukerhåndboken 3

Målgruppe 3

Brukere av i-mop® Lite 3

Leseveiledning 4

Innhold 6

1. Innledning 8

1.1. Tiltenkt bruk av produktet 8

1.2. Ikke tiltenkt bruk av produktet 9

1.3. Levetid 9

1.4. Modifikasjoner 9

1.5. Spesifikasjoner 10

1.6. Garanti 11

1.7. Identifikasjon 11

2. Beskrivelse 12

3. Sikkerhet 13

3.1. Generelle sikkerhetsinstruksjoner 13

3.1.1 Fei før skrubbing 13

3.1.2 Børstens tilstand 13

3.1.3 Maskinorientering 13

3.1.4 Antibakterielle tanker 13

3.1.5 Sterke magneter 13

3.1.6 Batteri 13

3.2. Risikoer under drift 14

3.2.1 Kle deg trygt 14

3.2.2 Merk arbeidsområdet 14

3.2.3 Forsiktig når du parkerer 14

3.3. Risikoer etter operasjonen 14

3.3.1 Ta ut batteriet 14

3.3.2 Maskinorientering 14

3.3.3 Forsiktig ved oppbevaring 14

4. Transport og lagring 15

4.1. Generelt 15

4.2. Posisjon i butikken 15

4.3. Transport utenfor 16

4.4. Transport i et kjøretøy 17

5. Montering og installasjon 18

5.1. Unboxing 18

5.2. Montering 19
5.2.1 Lading av batteriet 19
5.2.2 Feste børstene 19
5.2.3 Montering av nalen 20
5.2.4 Installering av rengjøringsmiddeltanken 20
5.2.5 Montering av gjenvinningstanken 21
6. Drift 22
6.1. Før du begynner 22
6.1.1 Sette inn batteriet 22
6.1.2 Påfylling av rengjøringsmiddeltanken 23
6.2. Prosedyre for betjening 24
6.2.1 Gå til arbeidsstedet 24
6.2.2 På arbeidsstedet 25
6.2.3 ECO-modus 28
6.2.4 Slå av i-mop® Lite 29
6.2.5 Tømming av tanker 29
6.3. Rengjøring og oppbevaring 29
6.3.1 Gjennomspyling av systemet 29
6.3.2 Rengjøring av tankene 30
6.3.3 Rengjøring av filteret 30
6.3.4 Ta ut batteriet 31
6.3.5 Kontroll av børster og nal 31
6.3.6 Oppbevares i oppreist stilling 32
7. Vedlikehold 33
7.1. Utskifting av børster 33
7.2. Utskifting av vindusvisker 34
7.2.1 Ta av nalen 34
7.2.2 Snu/bytte ut nalbladet 34
7.2.3 Montering av nalen 35
7.3. Anbefalt ekstra rengjøring 35
7.4. Anbefalt servicetid 35
7.5. Tilbehør 35
8. Feilsøking 36
9. Avvikling og avhending 37

1. Innledning

i-mop® Lite er en trygg og brukervennlig maskin. Denne bruksanvisningen hjelper deg med å komme i gang og forklarer hvordan du bruker og vedlikeholder maskinen. Du vil bli positivt overrasket over den raske og effektive bruken av den batteridrevne i-mop® Lite. Batteriene må være fulladet før bruk. Se bruksanvisningen som følger med batteriladeren (p/n 1263273) for korrekt ladeprosedyre.

Denne håndboken er beregnet på dem som arbeider med i-mop® Lite og/eller utfører daglig vedlikehold. Bruksanvisningen må leses i sin helhet før de første handlingene. Denne håndboken beskriver korrekt bruk, sikkerhetstiltak, vedlikehold og transport.

Produsenten forbedrer kontinuerlig alle sine produkter basert på brukererfaringer og tilbakemeldinger. Eventuelle avvik mellom tekstene og/eller bildene i bruksanvisningen og din i-mop® Lite kan derfor skyldes modellforskjeller eller mulige endringer som følge av kontinuerlig utvikling og innovasjon.

1.1. Tiltenkt bruk av produktet

i-mop® Lite er en spesialmaskin for skrubbing av harde gulvflater. Du kan bruke alle typer vannbaserte rengjøringsmidler.

Væsketanken, børstene og nalen leveres i HACCP-fargekodede versjoner (blå, grønn, rød, gul og oransje). Alle tre elementene kan enkelt byttes ut. Dette gjør at du kan bruke forskjellige rengjøringsløsninger, for eksempel når du flytter fra matlagingsområdet til restauranten. Sørg for at fargekoden for væsketanken, børsten og nalen ALLTID stemmer overens med hverandre.



Figur 1

1.2. Ikke tiltenkt bruk av produktet

ADVARSEL
Ikke tiltenkt bruk kan få konsekvenser for sikkerheten til brukere og tilskuere, og vil ugyldiggjøre garantien på produktet.

- Bruk **ALDRI** i-mop® Lite i nærheten av brennbart støv, væsker eller damp.
- Bruk **ALDRI** i-mop® Lite når det finnes brennbare eller giftige væsker som bensin, olje, syrer eller andre flyktige stoffer på gulvet.
- **IKKE** fyll i-mop® Lite med brennbare rengjøringsmidler. Bruk **KUN** vannbaserte rengjøringsløsninger.
- **IKKE** bruk vann som overstiger 45 °C / 113 °F. Bruk av vann som er varmere enn denne temperaturen vil ugyldiggjøre tankgarantien.
- **IKKE** bruk rengjøringsmidler med en pH-verdi under 3 eller over 11 for å unngå skade på følsomme komponenter.
- **IKKE** bruk i-mop® Lite utendørs eller på ujevnt underlag.
- **IKKE** bruk i-mop® Lite over elektriske gulvuttak for å unngå elektrisk støt.
- **INGEN PASSASJERER!** Ikke ha passasjerer på toppen av i-mop® Lite.
- **IKKE** bruk i-mop® Lite som trappestige eller plattform.
- **IKKE** oppbevar i-mop® Lite utendørs for å unngå skade på elektroniske komponenter.
- Bruk **KUN** deler som leveres av produsenten til vedlikehold.
- **Holdes borte** fra barn! i-mop® Lite er en profesjonell rengjøringsmaskin som kun skal brukes av opplærte voksne.

1.3. Levetid

Hver i-mop® Lite er garantert å fungere i minst 2000 timer. Slitasjen på børster og nal avhenger i stor grad av overflatens ruhet. De må kontrolleres regelmessig.

FORSIKTIG
For å sikre riktig og sikker drift gjennom hele levetiden til i-mop® Lite, må maskinen kontrolleres av en autorisert i-team-partner hver 500. time.

1.4. Modifikasjoner

Det er ikke tillatt å gjøre endringer i utformingen av i-mop® Lite uten å ha rådført seg med og fått tillatelse fra produsenten. Dette påvirker garantien, se avsnitt1.6 i denne bruksanvisningen.

1.5. Spesifikasjoner

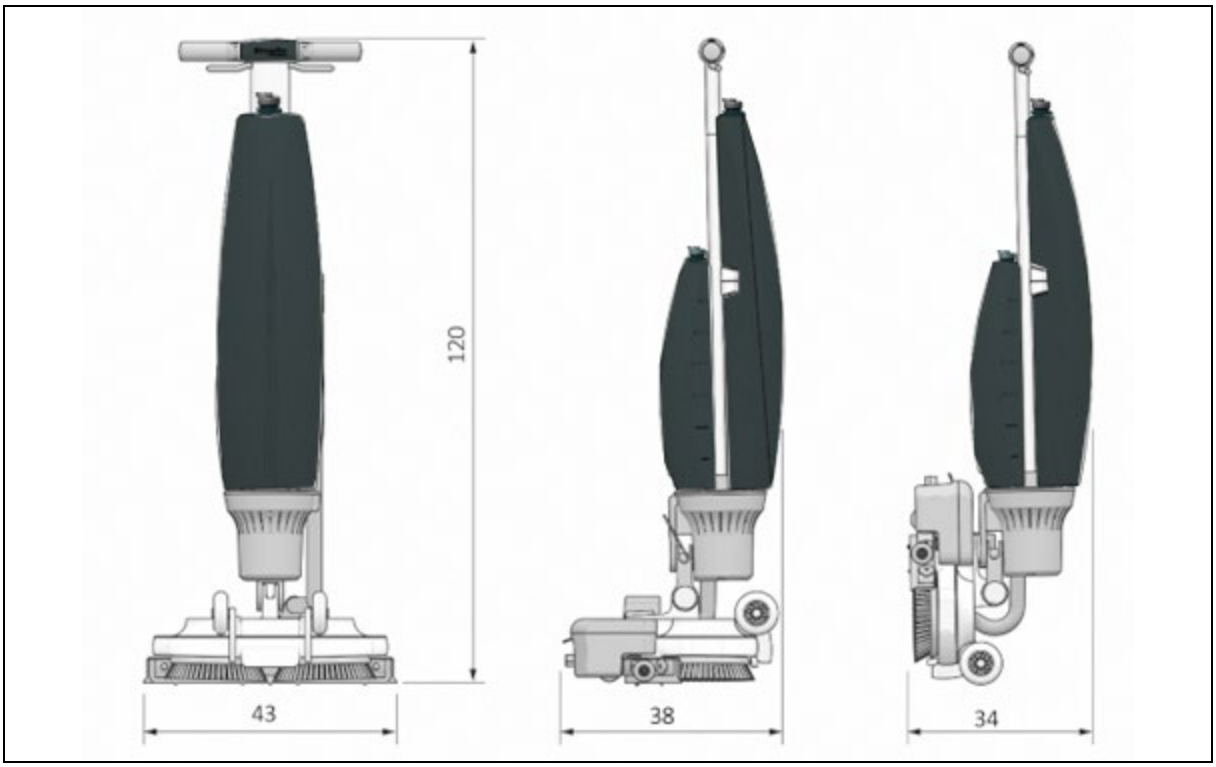

Figur 2

Produktstørrelse:	120 x 43 x 38 cm | 47,24"x16,93"x 14,96"
Produktstørrelse i butikkposisjon:	120 x 43 x 34 cm | 47,24"x16,93"x 13,38"
Vekt (inkludert batteri):	12,5 kg | 27,56 lbs
Li-on-batteri:	DC (18V, 12,48Ah, 250Wh) & 18V,14Ah,250Wh)
Batterikapasitet:	1 Batteri
Batterienes driftstid:	45 minutter (I power 12) og 60 minutter (I power 14)
Børstetrykk:	13 kg | 28,66 lbs
Børstehastighet:	500 o/min
Løsningstankens kapasitet:	3 L | 0,79 gallon
Gjenvinningstankens kapasitet:	5 L / 3 L anbefalt maks. 1,32/0,79 gallon
Vibrasjon:	Amplitude (mm) <= 0,5086 Hastighet (m/s) <= 0,0068 Akselerasjon (m/s^2) <= 1,435
Støynivå (1 m):	68 Db
Teoretisk ytelse:	Opptil 1400 m^2 per time | 15069 ft2 p/t
Praktisk ytelse:	700 - 1000 m^2 per time | 7534-10763 ft2 p/t
Hjul på hjul:	JA
Strømmen kuttes ved butikkposisjon:	NEI
Vinkelstrøm avbrutt:	JA < 32°
Timeteller:	NEI
Advarsel om væskemangel:	NEI

1.6. Garanti

i-mop® Lite skal brukes slik den er ment og beskrevet i denne bruksanvisningen. Bruk av i-mop® Lite utenfor vil oppheve garantien på produktet.
Fyll ut den medfølgende maskininstallasjons-/garantirapporten og send den til IPC.

1.7. Identifikasjon

ID-brikken, som inneholder serienummer og produksjonsnummer, finner du på stangen bak spillvannstanken.

1. Serienummer
2. Produksjonsdag
3. Produksjonsår



Figur 3

2. Beskrivelse

Den kompakte i-mop® Lite består av to hoveddeler:

- Karosseriet som inneholder motor, rengjøringsmiddeltank, oppsamlingstank, håndtak med utløsere og kontrollpanel.
- Skrubbedekket som inneholder børster og nal.

i-mop® Lite kan foldes sammen til en oppbevaringsposisjon; dette anbefales for oppbevaring.

i-mop® Lite består av:

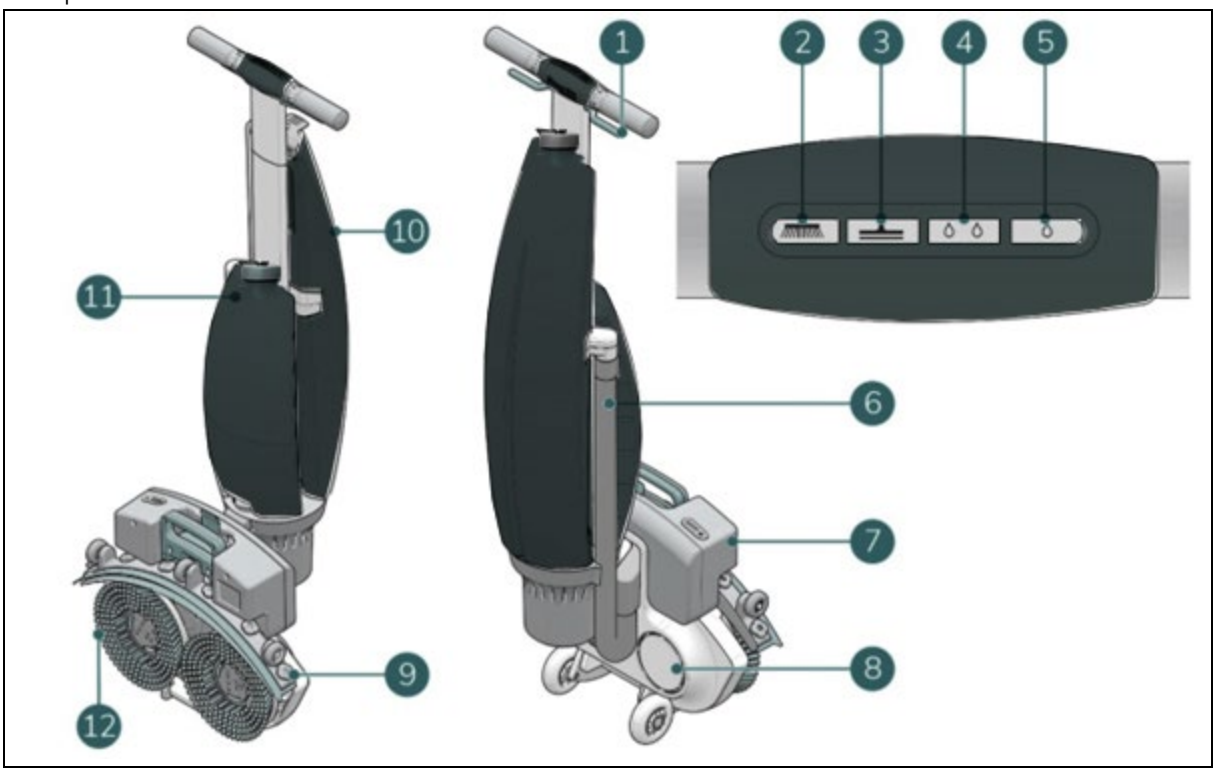

Figur 4

Legende

1. Utløser
2. Kontrollpanel - Pensel på
3. Kontrollpanel - Vakuum på
4. Kontrollpanel - Høyt vannivå
5. Kontrollpanel - Lavt vannivå
6. Vakuumslange
7. Batteri
8. Skrubbedekk
9. Rakel
10. Gjenvinningstank
11. Løsningstank
12. Roterende børster

3. Sikkerhet

Sikkerheten kommer først. Ta deg derfor tid til å lese og forstå disse sikkerhetsinstruksjonene. Feil bruk kan i verste fall forårsake skade eller gjøre produsentens garanti ugyldig.

3.1. Generelle sikkerhetsinstruksjoner

3.1.1 Fei før skrubbing

Fjern løse gjenstander fra gulvet som kan bli slynget opp av eller fanget i de roterende børstene.

3.1.2 Børstens tilstand

Sørg for å kontrollere børstens tilstand før bruk. Skift børsten kun når maskinen er slått av og i oppbevaringsposisjon.

3.1.3 Maskinorientering

Hold alltid i-mop® Lite i oppreist stilling når du setter inn rengjøringsvæske eller batteri.

3.1.4 Antibakterielle tanker

Oppbevar alltid de antibakterielle tankene på i-mop® Lite utenfor direkte sollys. Dette kan forårsake misfarging.

3.1.5 Sterke magneter



FORSIKTIG

Vær oppmerksom på de integrerte magnetene som holder væsketankene på plass og på skrubbedekket



ADVARSEL

Operatører og vedlikeholdspersonell som bruker pacemakere, bør holde en minimumsavstand på 15 cm.

3.1.6 Batteri

Bruk alltid den automatiske batteriladeren som leveres av produsenten.



FORSIKTIG

Under normal drift utgjør ikke 18V-batteriet i seg selv noen sikkerhetsrisiko. Vennligst følg følgende sikkerhetsinstruksjoner angående batteriet:

- Ikke knus, gjennombor eller skad på noen måte.
- Må ikke varmes opp eller brennes.
- Ikke kortslutt.
- Må ikke demonteres.
- Oppbevares tørt.
- Lad kun mellom 5 °C~40 °C / 41 °F~104 °F.
- Må kun brukes mellom 5 °C~45 °C / 41 °F~113 °F.

3.2. Risikoer under drift

3.2.1 Kle deg trygt

Ikke bruk slips, skjerf, løse eller hengende klær eller smykker av noe slag mens du bruker i-mop® Lite. Slike klær eller smykker kan vikle seg inn i roterende deler og forårsake alvorlig eller død.

3.2.2 Merk arbeidsstedet



ADVARSEL

Under bruk kan rengjøringsløsningen forårsake glatte flekker på gulvet. Derfor anbefales det å merke arbeidsstedet med en markør for vått gulv for å advare forbipasserende.

3.2.3 Forsiktig når du parkerer

Ikke parker i-mop® Lite på ramper eller i skråninger. Parker alltid i-mop® Lite på et jevnt, hardt underlag

3.3. Risikoer etter operasjonen

3.3.1 Ta ut batteriet

Ta ut batteriet før du utfører rengjøring eller vedlikehold, eller før oppbevaring.

3.3.2 Maskinorientering

Hold alltid i-mop® Lite i oppbevaringsposisjon når du skifter børster eller nal. (Se avsnitt 4.2 Oppbevaringsposisjon)

3.3.3 Forsiktig ved oppbevaring

Ikke oppbevar i-mop® Lite på ramper eller i skråninger. Oppbevar alltid i-mop® Lite på en jevn, hard overflate. Oppbevar alltid i-mop® Lite med skrubbedekket i oppbevaringsposisjon.

4. Transport og lagring

4.1. Generelt

FORSIKTIG
Hold alltid i-mop® Lite i oppreist stilling når du fyller på rengjøringsmiddeltanken eller setter inn batteriet.

Tøm maskinen og ta ut batteriet etter hver bruk før oppbevaring eller transport.

4.2. Posisjon i butikken

FORSIKTIG
Vær oppmerksom på den integrerte magneten på skrubbedekket.

Oppbevaringsposisjonen er den loddrette vertikale posisjonen for oppbevaring og vedlikeholdsoppgaver.
Oppbevaringsposisjonen deaktiverer strømmen til maskinen.

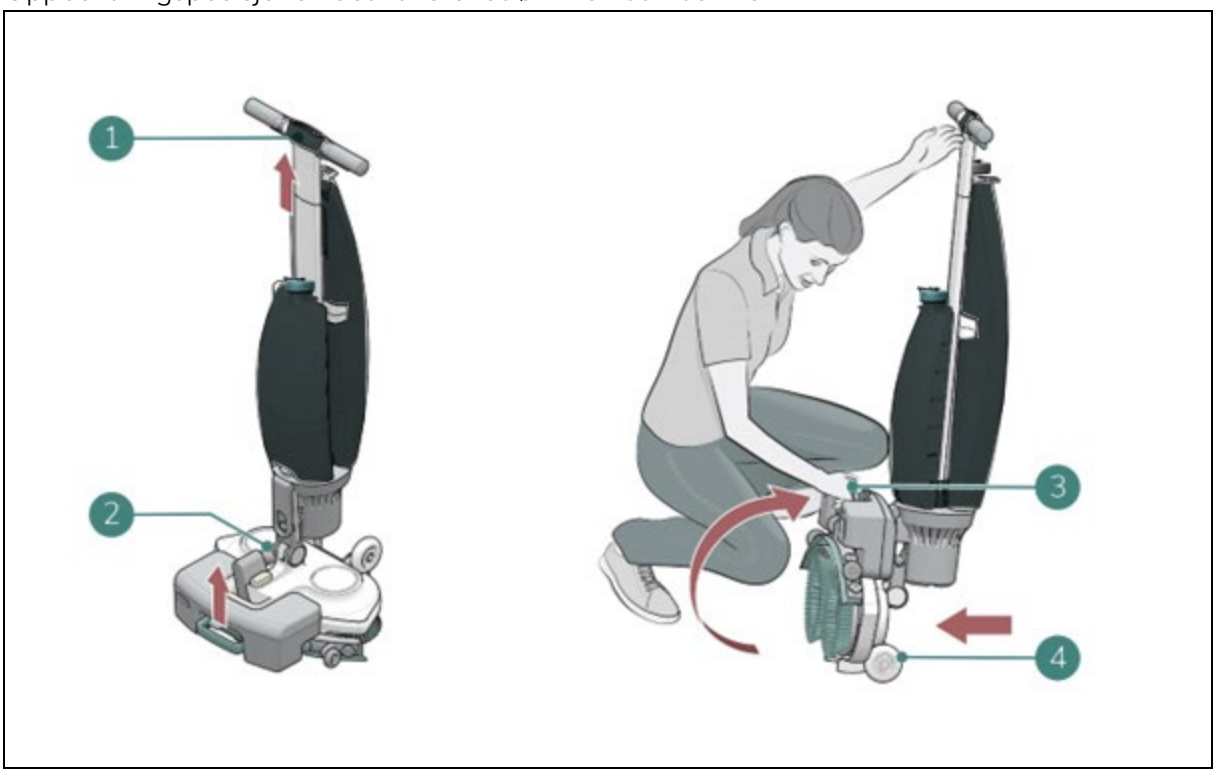

Figur 5

1. Sørg for at vakuumslangen (Figur5 , pos 2) er skjøvet tilbake i maskinen slik at den ikke kommer i klem.
2. Sett deg på huk og hold håndtaket (Figur5 , pos 1) med én hånd mens du holder skrubbedekket (Figur5 , pos 3) med den andre hånden.
3. Løft skrubbedekket sakte til det står oppreist på forhjulene (Figur5 , pos 4). Før karosseriet mot skrubbedekket til det klikker i hvileposisjon.

4.3. Transport utenfor

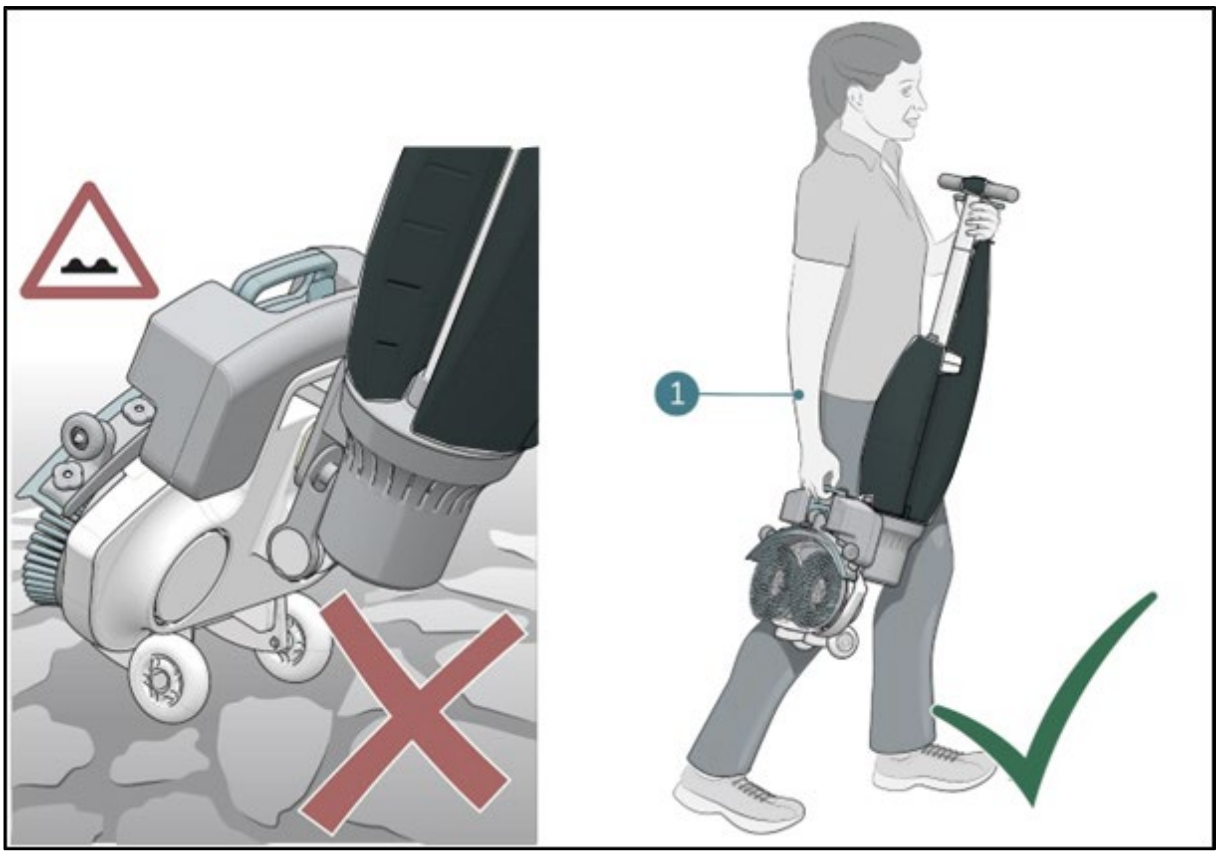

Figur 6

Når du er ute:

1. Sett i-mop® Lite i oppbevaringsposisjon, se avsnitt .4.2
2. Bær i-mop® Lite med én hånd mens du holder i håndtaket (Figur6 , pos 1) med den andre hånden.

FORSIKTIG

Transporthjulene er ikke konstruert for å rulle over skitne overflater, og sand kan føre til at hjulene blokkeres. Løft i-mop® Lite mens du flytter den fra en bygning til en annen.

4.4. Transport i et kjøretøy

Den foretrukne måten å transportere din i-mop® Lite er i oppreist stilling og trygt sikret.

1. Forsikre deg om at begge tankene er tomme.
2. Sett i-mop® Lite i oppbevaringsposisjon, se avsnitt .4.2
3. Ta ut batteriene.
4. Løft i-mop® Lite inn i kjøretøyet.
5. Fest i-mop® med et spennbelte eller en annen egnet sikring (Figur7 , pos 1).

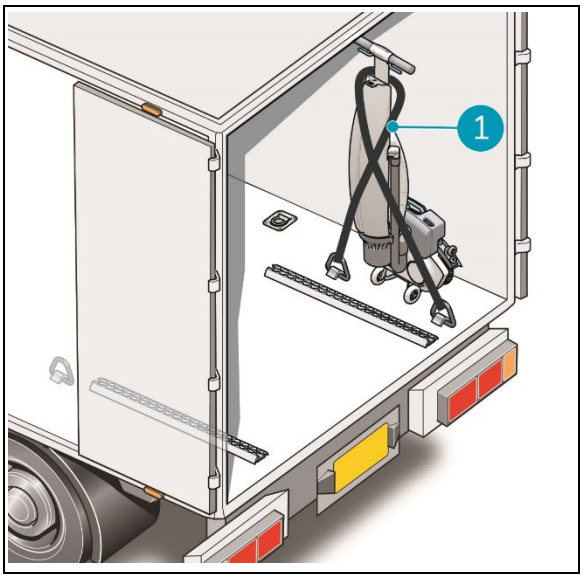

Figur 7

i-mop® Lite er en kompakt maskin som får plass i bagasjerommet på bilen. Før du laster i-mop® Lite inn i bilen, må du sørge for at begge tankene og batteriet er fjernet, eller la den være som den er.

1. Sett i-mop® Lite i oppbevaringsposisjon, se avsnitt .4.2
2. Fjern batteriet og begge tankene.
3. Sett i-mop® Lite i vertikal/lagringsposisjon.
4. Unngå i-mop® Lite beveger seg under transport ved å bruke et spennbelte eller en annen egnet sikring.

FORSIKTIG

Forseglingen på vaskemiddel- og oppsamlingstanken kan bli skadet under transport i horisontal stilling. Sørg for at du fjerner tankene før du laster maskinen inn i bilen. **Feil bruk vil ugyldiggjøre garantien.**

5. Montering og installasjon

i-mop® Lite krever ikke mye montering. Det viktigste er at du må feste børstene og nalen.

5.1. Unboxing

i-mop® Lite er pakket i en enkelt eske. Batteriet og laderen leveres i en separat eske i denne emballasjen og kan bestilles separat.

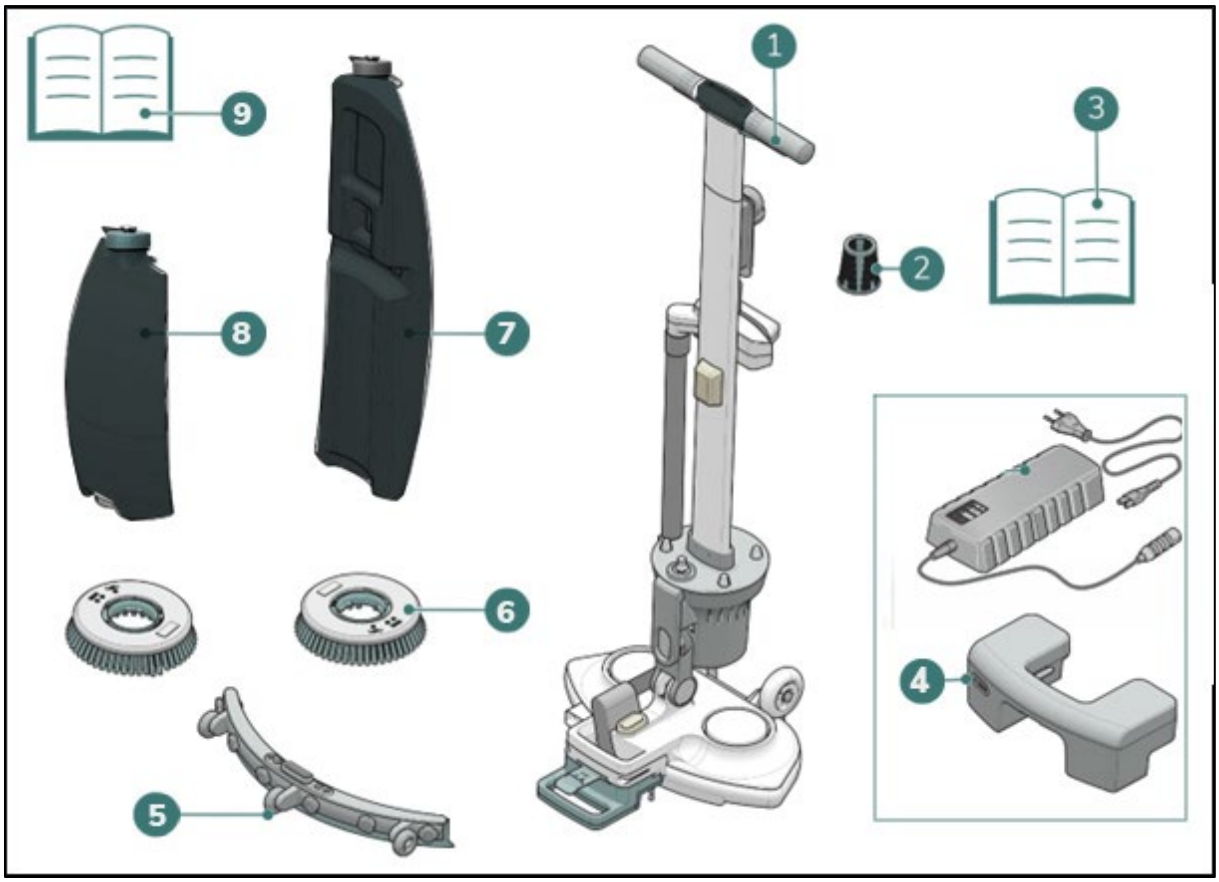

Figur 8

1. 1x i-mop® Lite hoveddel
2. 1x sugefilter
3. 1x for batterilader
4. 1x
   1x
5. 1x nalenhet
6. 2x børster
7. 1x gjenvinningstank
8. 1x rengjøringsløsningstank
9. 1x denne håndboken

5.2. Montering

5.2.1 Lading av batteriet

Lad batteriet i henhold til instruksjonene i batteriladerens bruksanvisning. Sørg for at batteriet lades regelmessig.

5.2.2 Feste børstene

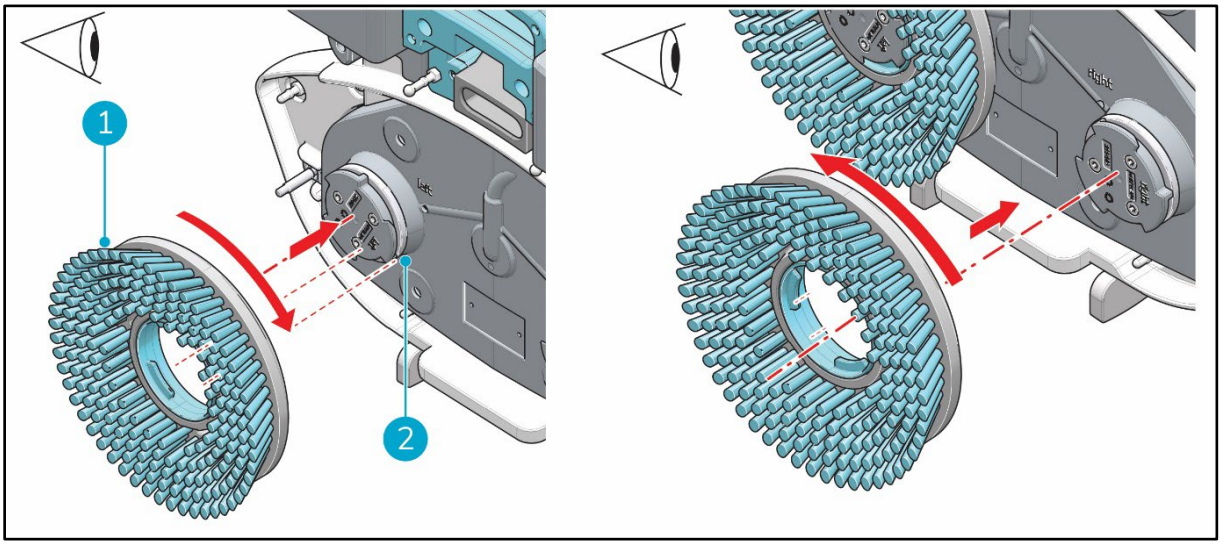

Figur 9

Slik fester du børstene:

1. Sett i-mop® Lite i oppbevaringsposisjon, se avsnitt .4.2
2. Hold skrubbedekket godt fast med én hånd.
3. Rett inn venstre børste (Figur9 , pos 1) med venstre motorskive (Figur9 , pos 2). Juster låsene og utskjæringene i børsten og motorskiven.
4. Skyv børsten på motorskiven.
5. Vri den venstre børsten med klokken til du ser at motorskiven snurrer. Børsten er nå på plass.
6. Rett inn høyre børste med høyre motorskive. Rett inn låsene og utskjæringene i børsten og motorskiven.
7. Skyv børsten på motorskiven.
8. Drei den høyre børsten mot klokken til du ser at motorskiven snurrer. Børsten er nå på plass.

5.2.3 Montering av nalen

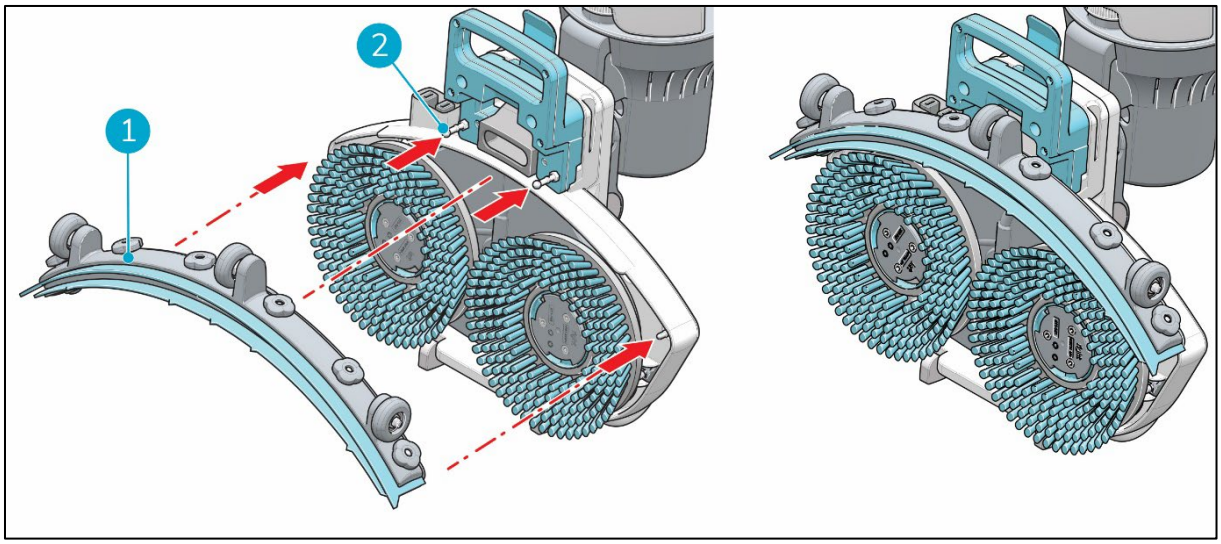

Figur 10

Slik fester du nalen:

1. Hold skrubbedekket godt fast med én hånd.
2. Rett inn pinnene på skrubbedekket (Figur10 , pos 2) med hullene på nalen (Figur10 , pos 1).
3. Skyv den venstre siden av nalen på plass.
4. Skyv høyre side av nalen på plass.

5.2.4 Montering av rengjøringsmiddeltanken

1. Sett tanken (Figur11 , pos 1) på i-mop i-mop® Lite med ventilen først.
2. Trykk tanken nedover på nippelen (Figur11 , pos. 3) for å åpne ventilforseglingen.
3. Skyv tanken fremover på plass, og magneten (Figur11 , pos 2) vil låse oppløsningstanken på plass.

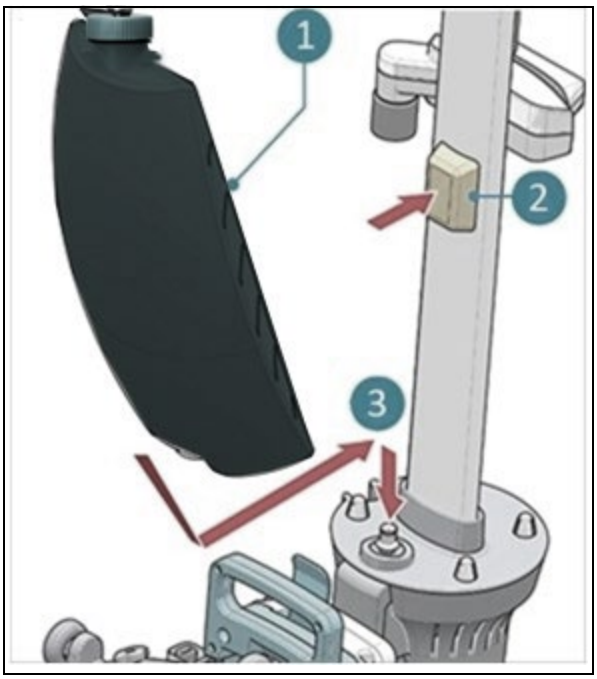

Figur 11

5.2.5 Montering av gjenvinningstanken

1. Sett tanken (Figur12 , pos 1) på i-mop i-mop® Lite med bunnen først.
2. Plasser tanken på nipplene.
3. Skyv tanken på plass, og magneten vil låse gjenvinningstanken på plass.

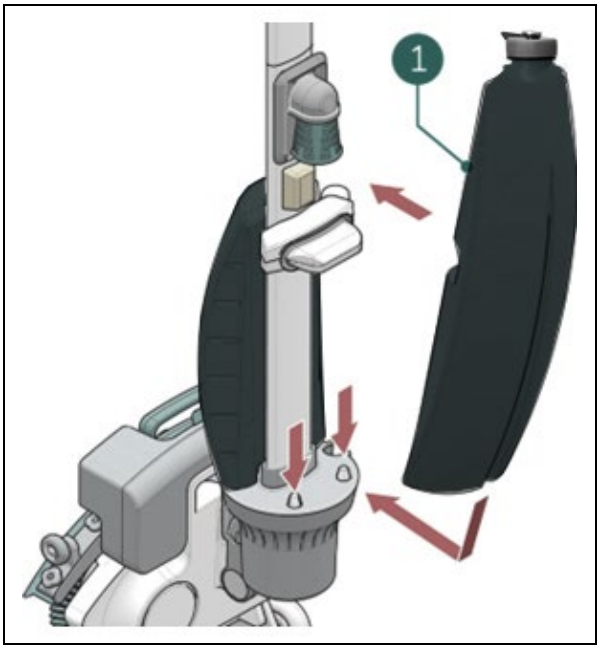

Figur 12

6. Drift

6.1. Før du begynner

Kontroller børstene og nalen for slitasje, se kapittel7vedlikeholdsinstruksjoner.

6.1.1 Sette inn batteriet

FORSIKTIG

Bruk kun i-power® batterier som er spesielt utviklet for bruk i i-mop® enheter.

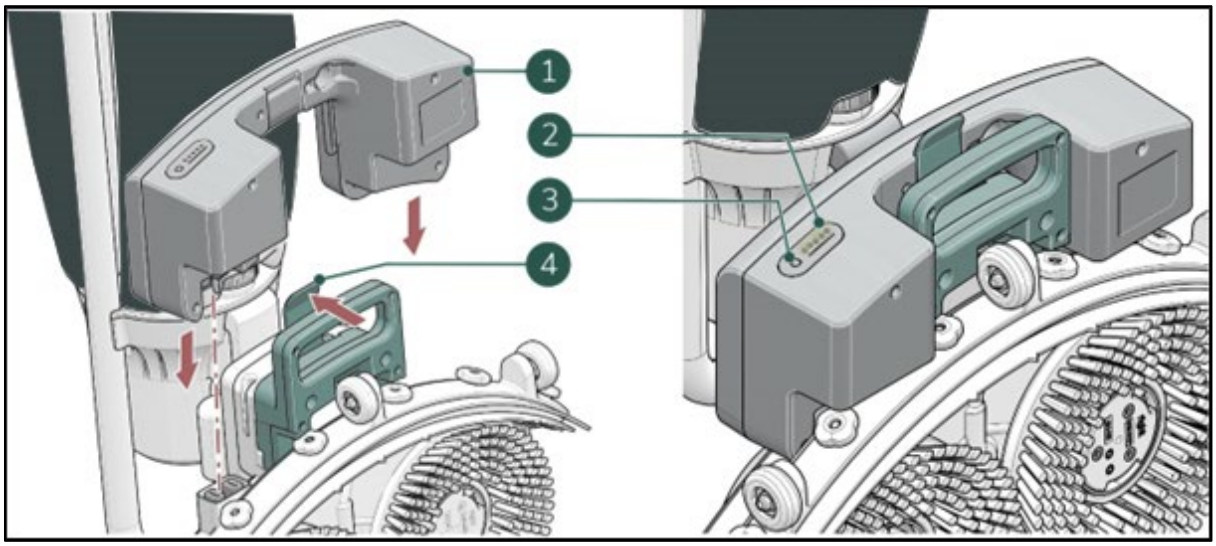

Figur 13

1. Sett i-mop® Lite i oppbevaringsposisjon, se avsnitt .4.2
2. Skyv batteriet (Figur13 , pos 1) inn i batterisporet. Et klikk indikerer at batteriet er låst på plass av låseklemmen (Figur13 , pos 4).
3. Under bruk kan du kontrollere hvor mye strøm som er igjen (Figur13 , pos 2) ved å trykke på strømindikatoren (Figur13 , pos 3) på batteriet.

6.1.2 Påfylling av rengjøringsmiddeltanken

1. Fjern lokket på tanken
2. Hell i maksimalt 3 liter rengjøringsvæske.
3. Sett på lokket igjen, og kontroller at det slutter tett.
4. Sett i-mop® Lite i oppbevaringsposisjon, se avsnitt .4.2
5. Sett tanken på i-mop® Lite med ventilen først (Figur14 , pos 1).
6. Trykk tanken nedover for å bryte ventilforseglingen.
7. Skyv tanken på plass, slik at magneten låser oppløsningstanken på plass.
8. Rengjør hendene etterpå.

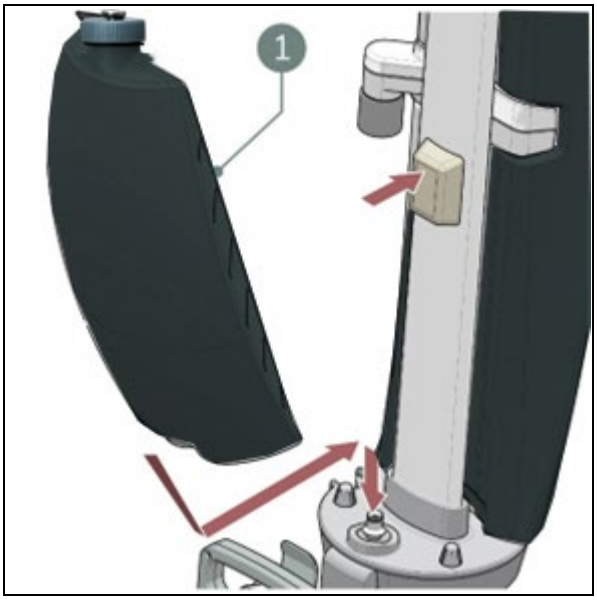

Figur 14

6.2. Prosedyre for betjening

6.2.1 Gå til arbeidsstedet

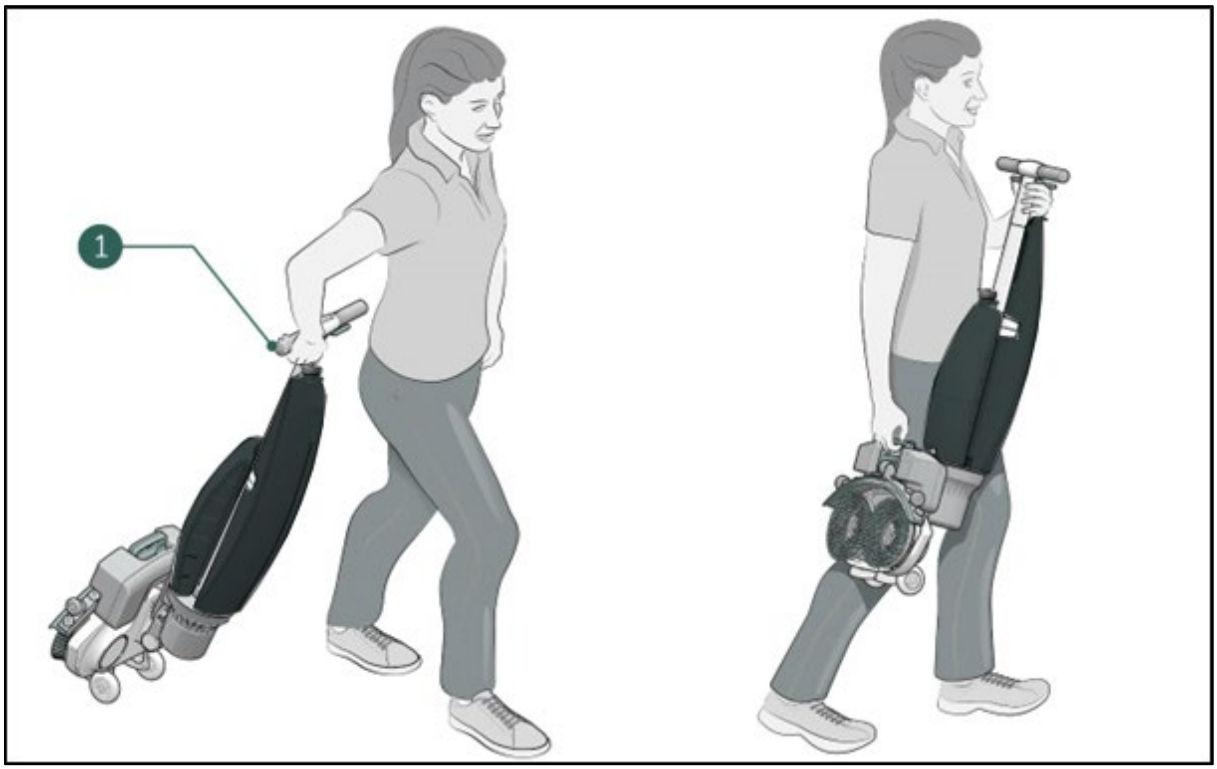

Figur 15

Slik flytter du i-mop® Lite fra ett sted til et annet i en bygning:

1. Sett i-mop® Lite i oppbevaringsposisjon, se avsnitt . 4.2
2. Hold i håndtaket med én hånd (Figur15 , pos 1).
3. Ikke glem å ta med en markør for vått gulv.
4. Gå sakte og vær ekstra oppmerksom hvis du trekker i-mop® Lite over hindringer.
5. Bruk alltid to hender for å løfte i-mop® Lite over hindringer.

- Hold håndtaket med én hånd.
- Løft skrubbedekket med den andre hånden.

6.2.2 På arbeidsstedet

1. Merk av arbeidsområdet med en markør for vått gulv.
2. Sett deg på huk mens du holder skrubbedekket godt fast med én hånd (Figur16 , pos 2).
3. Skyv håndtaket fremover med den andre hånden (Figur16 , pos 1).
4. Før skrubbedekket sakte ned til gulvet, slik at maskinen får strøm.

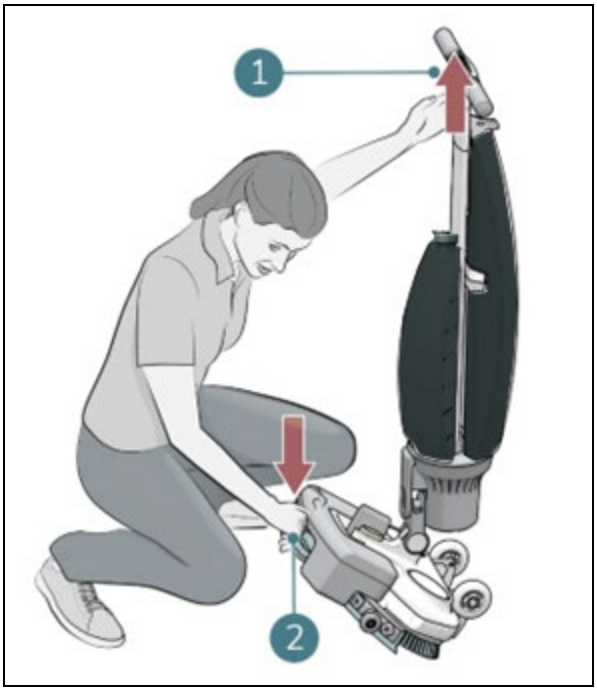

Figur 16

ADVARSEL

Trykk aldri skrubbedekket ned med foten.

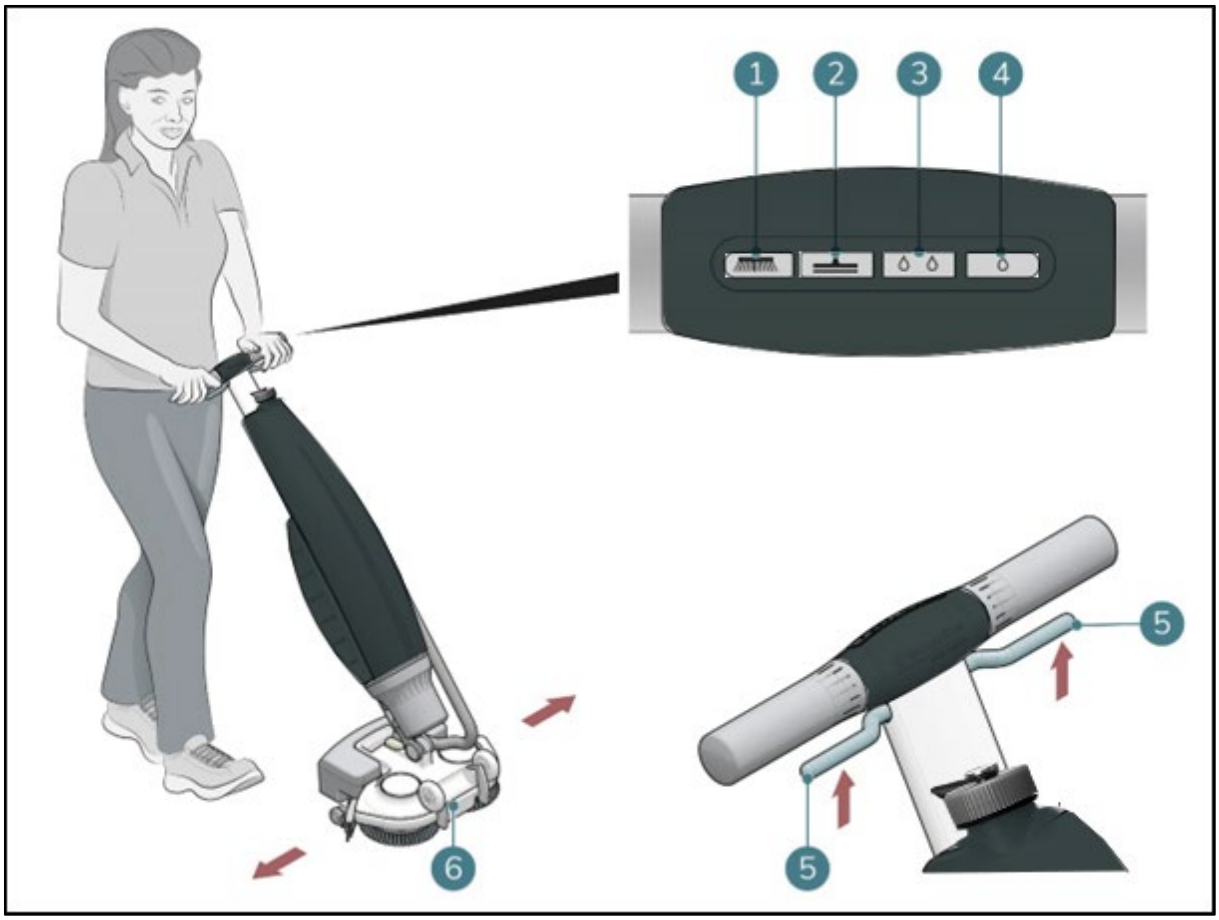

Figur 17

5. Still deg bak i-mop® Lite. Velg rengjøringsmodus via knappene på kontrollpanelet (Figur17 , pos 1 til 4). Du kan velge alternativene uavhengig av hverandre eller kombinert.

Modus	Trykk på
Kun børste	
Kun vakuum	
Bruk rengjøringsløsning	
Bruk Eco-modus	
Børste og rengjøringsmiddel	
Børste, rengjøringsmiddel og støvsuger	
Børst og Eco og støvsug	

6. Hold i håndtaket med begge hender.
7. Trykk på avtrekkeren på håndtaket (Figur17 , pos 5). Dette vil også starte i-mop® Lite
8. Når avtrekkeren trykkes inn, vil i-mop® Lite bevege seg fremover.
9. Gå bak i-mop® Lite.
10. Styr ved å vri håndtaket forsiktig til venstre eller høyre for å flytte skrubbedekket (Figur17 , pos 6).

11. Hvis du slipper avtrekkeren (Figur17 , pos 5), stopper i-mop® Lite umiddelbart. Vakuummotoren stopper etter 3 sekunder.

TIPS: Lær deg å svinge

Betjeningen av i-mop® Lite er svært intuitiv og er som å styre en sykkel. i-mop® Lite er designet for å bevege seg fremover. Når du skal snu, stopper du å gå og bruker den innvendige hånden (hånden i den retningen du ønsker å gå) til å vri på håndtaket. i-mop® Lite kan dreies 360 grader, noe som gjør det mulig å snu i motsatt retning.

ADVARSEL

Ikke bruk i-mop® Lite på mer enn en armlengdes avstand. Hvis du bruker den i en vinkel på under 30 grader, kan det føre til at vann renner inn i vakuummotoren.

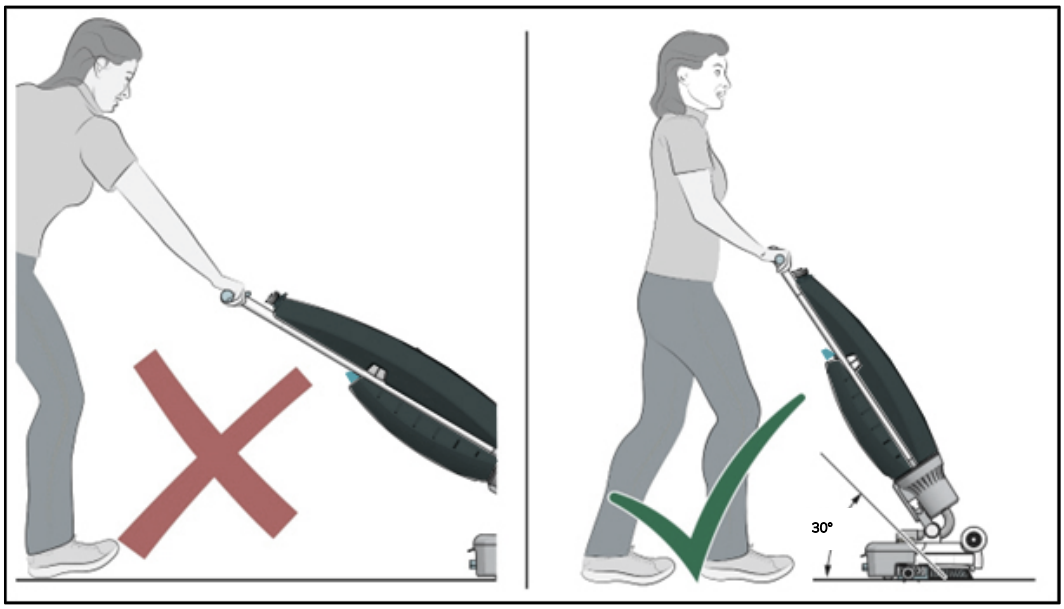

Figur 18

12. Som ekstrautstyr kan du bruke parkerings- og kjørestøtten. Denne parkerings- og kjørestøtten gjør det mulig å parkere i-mop® lite i vertikal posisjon, men den gjør det også enkelt å kjøre fremover med mindre vekt på brukeren.

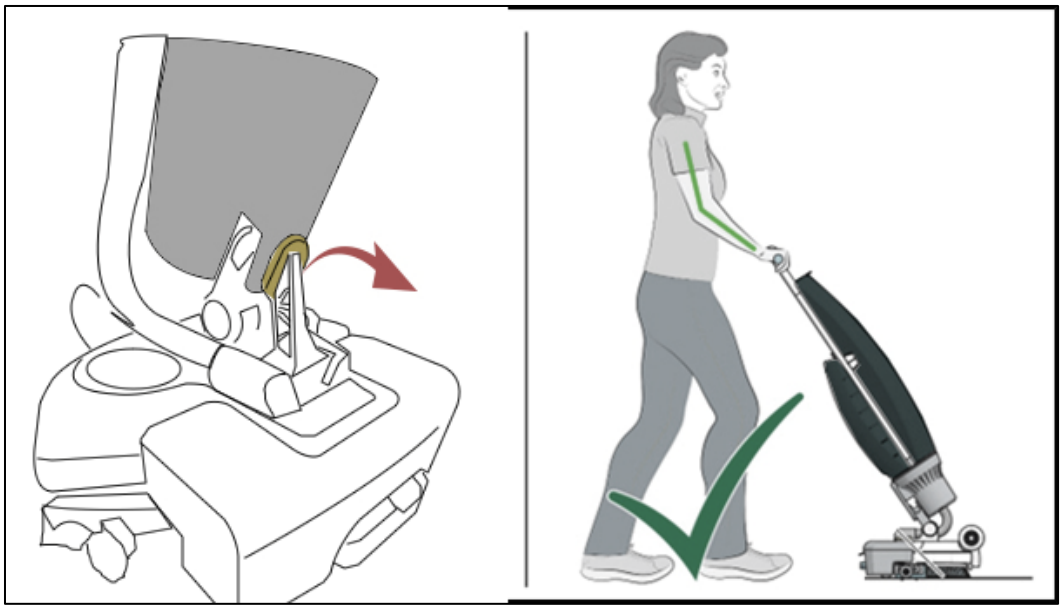

6.2.3 ECO-modus

ECO-modus bruker 40 % mindre rengjøringsmiddel.

1. Slå på ECO-modus ved å trykke på ECO-knappen (Figur19 , pos 1).
2. Slå av ECO-modus ved å trykke på ECO-modus igjen.
3. For å starte normal rengjøringsmodus, trykk på knappen (Figur 19,pos2)



Figur 19

6.2.4 Slå av i-mop® Lite

Hvis du slipper avtrekkeren (Figur20 , pos 1), stopper i-mop® Lite automatisk.

Vær oppmerksom på at vakuummotoren vil fortsette å gå i ca. 3 sekunder til.

Sett i-mop® Lite i oppbevaringsposisjon, se avsnitt 4.2.

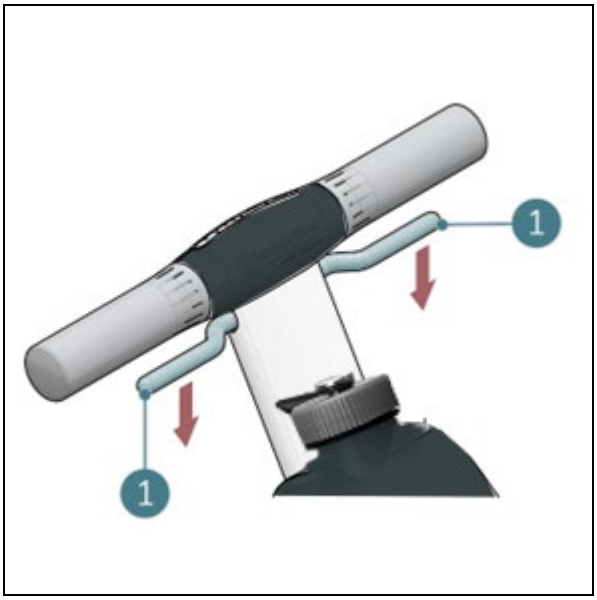

Figur 20

6.2.5 Tømming av tanker

Kast vann eller rengjøringsmiddel fra begge tankene i et egnet avløp. Selv om oppsamlingstanken er større, må den tømmes hver gang tanken med rengjøringsmiddel fylles.

ADVARSEL

Følg de lokale bestemmelsene om avfallshåndtering i forbindelse med rensing av avløpsvann.

6.3. Rengjøring og oppbevaring

6.3.1 Gjennomspyling av systemet

Sørg for å spyle tankene helt ut for å fjerne eventuell gjenværende løsning i ledningene og ventilene:

1. Fyll på oppløsningstanken med 2 til 4 kopper / 0,5 til 1 liter rent vann.
2. Trykk på knappene Børste og rengjøringsmiddel og Støvsug på kontrollpanelet.
3. Bruk avtrekkeren til å starte i-mop® Lite og la den spyle systemet.

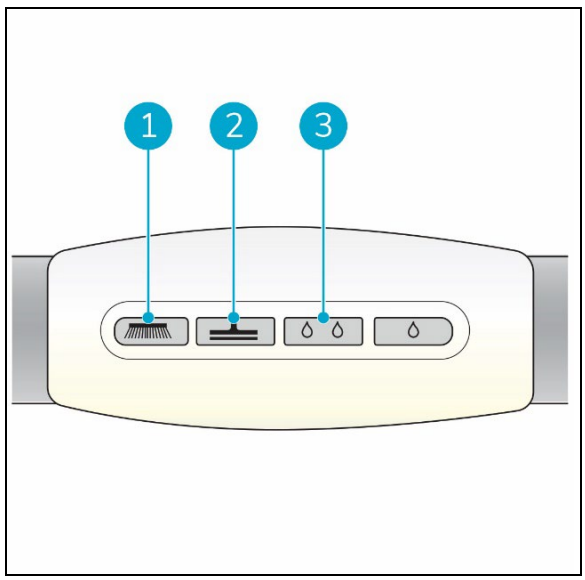

Figur 21

6.3.2 Rengjøring av tankene

1. Kast vann eller rengjøringsløsning fra begge tankene i et egnet avløp.
2. For å rengjøre oppsamlingstanken grundig:

- Fyll tanken delvis med ferskvann, og hold den horisontalt med hullene vendt opp.
- Vipp tanken gjentatte ganger, og skyll grundig ut alt smuss og rusk fra tanken.

3. Følg samme prosedyre for å rengjøre oppløsningstanken.

> TIPS: Tørk tankene
> Åpne begge tanklokkene litt før lagring for å la tankene tørke.

6.3.3 Rengjøring av filteret

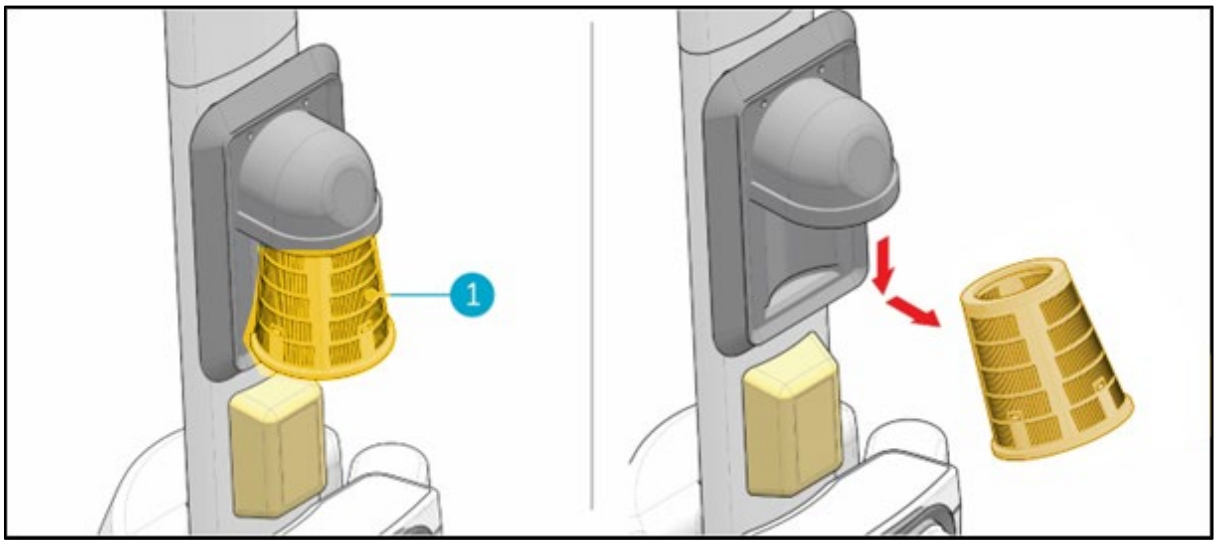

Figur 22

1. Sett i-mop® Lite i oppbevaringsposisjon, se avsnitt . 4.2
2. Fjern gjenvinningstanken.
3. Løsne det gule sugefilteret (Figur22 , pos 1) fra undersiden av gummiholderen ved å vippe det litt og trekke det ut.
4. Rengjør filteret.

5. Sett filteret tilbake i gummiholderen. Skyv det først inn i posisjon 2, og trykk det deretter innover.



6. Sett oppsamlingstanken tilbake på maskinen.

6.3.4 Ta ut batteriet

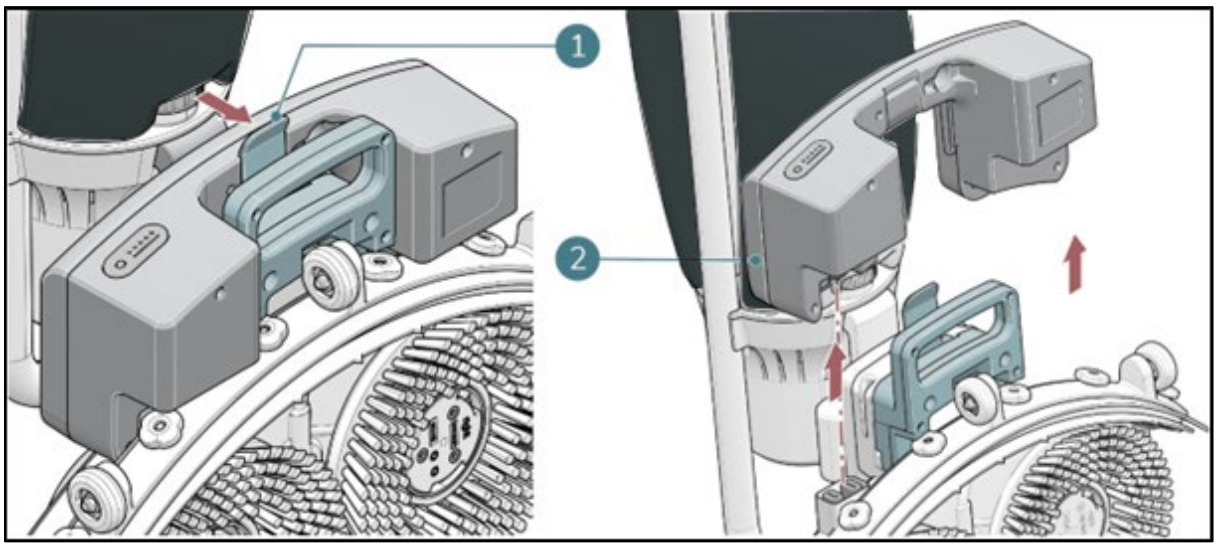

Figur 23

1. Sett i-mop® Lite i oppbevaringsposisjon, se avsnitt . 4.2
2. Hold i-mop® Lite i skrubbedekket for å stabilisere den.
3. Trykk festeklemmen innover (Figur23 , pos 1) Batteriet løftes fra forankringen, trekk batteriet bort (Figur23 ,pos 2).
4. Når i-mop® Lite ikke brukes regelmessig, må du oppbevare det oppladede batteriet på et tørt og rent sted.
5. Sørg for at batteriet lades hver måned.

6.3.5 Kontroll av børster og nal

1. Kontroller at begge børstene er rene og intakte, se avsnitt7.1instruksjoner om fjerning.

- Rengjør dem under ferskvann, eller skift dem ut om nødvendig.
- Skift ut børster hvis den gule slitasjeindikatoren er på samme høyde som andre børster.

2. Kontroller at nalen er ren og intakt, se avsnitt7.2instruksjoner om fjerning.

- Rengjør den med ferskvann og tørk den av med en ren, fuktig klut.
- Skift ut nalbladene når det er nødvendig.

6.3.6 Oppbevares i oppreist stilling

1. Sørg for at i-mop® Lite oppbevares på et sted der ingen kan støte borti den.
2. Sett i-mop® Lite i oppbevaringsposisjon, se avsnitt . 4.2
3. Oppbevar i-mop® Lite nær en vegg (Figur24 , pos 1) med håndtaket pekende mot veggen og børstene vendt bort fra veggen.

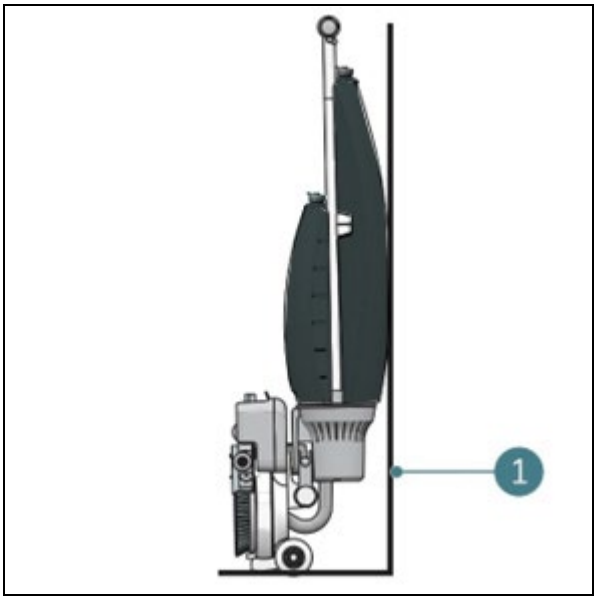

Figur 24

7. Vedlikehold

FORSIKTIG

Ta ut batteriet før du utfører noen form for rengjøring eller vedlikehold.

FORSIKTIG

Hold alltid i-mop® Lite i oppreist stilling når du skifter børster eller nal.

7.1. Utskifting av børster

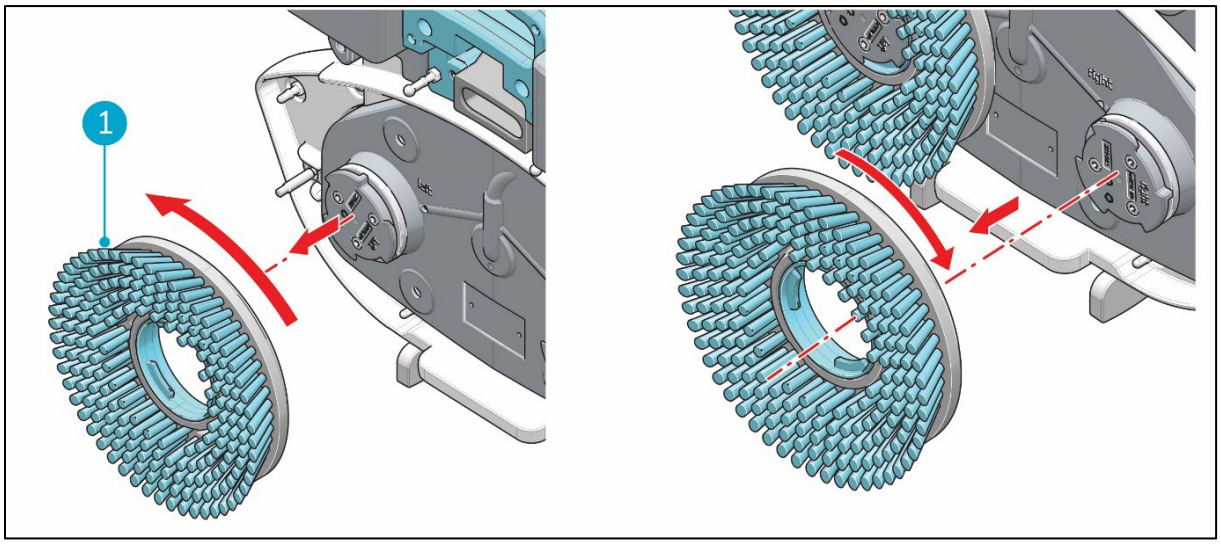

Figur 25

Børstene er festet til skrubbedekket med et bajonettfeste

1. Sett i-mop® Lite i oppbevaringsposisjon, se avsnitt . 4.2
2. Hold skrubbedekket godt fast med én hånd.
3. Bruk den andre hånden til å vri den venstre børsten (Figur25 , pos 1) mot urviseren til du føler motstand eller ser at motorskiven også dreier seg.
4. Trekk børsten mot deg, bort fra motorskiven.
5. Drei den høyre børsten med klokken til du kjenner motstand eller ser at motorskiven også dreier.
6. Trekk børsten mot deg, bort fra motorskiven.
7. Inspiser motorskivene visuelt.
8. Rengjør i-mop® Lite-skrubbedekket med en ren, tørr klut før du monterer børstene.

7.2. Utskifting av vindusvisker

Nalbladene kommer i par og slites ut over tid. Når du oppdager at gulvet ikke lenger tørkes ordentlig, bytter du ut nalbladene.

7.2.1 Ta av nalen

1. Sett i-mop® Lite i oppbevaringsposisjon, se avsnitt . 4.2
2. Hold skrubbedekket godt fast med én hånd.
3. Trekk i venstre side av nalen (Figur26 , pos 1) for å fjerne den.
4. Trekk i høyre side av nalen for å fjerne den.
5. Fjern vakuumslangen fra nalen ved å vri på slangen.

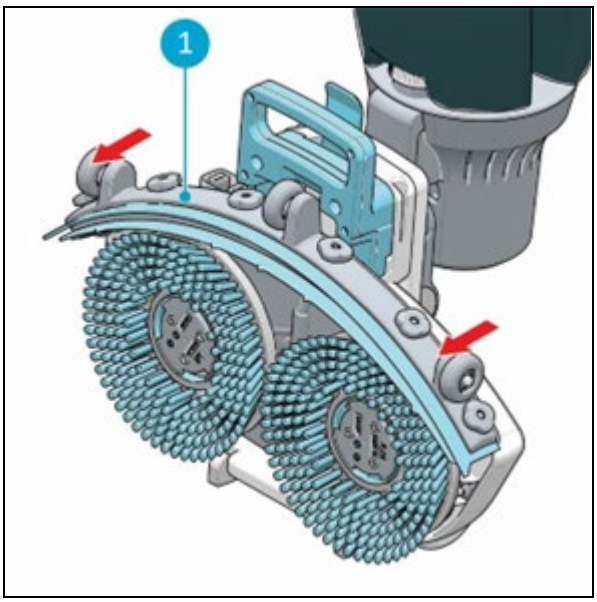

Figur 26

7.2.2 Snu/bytte ut nalbladet

1. Skru ut de 6 plastmutrene på baksiden.
2. Ta av nalens bakre plate.
3. Når plastdelen er fjernet, kan du enkelt ta av det bakre gummibladet.
4. Skyv de 6 skruene gjennom frontbladet for å fjerne nalens frontplate.
5. Ta av det bakre gummibladet.
6. Kontroller gummibladene foran og bak:

- Første gang: Snu knivene slik at toppen av kniven nå vender mot gulvet. Skyv skruene til frontplaten gjennom hullene.
- Andre gang: Sett på et nytt sett med kniver. Skyv skruene på frontplaten gjennom hullene.

FORSIKTIG

De spesielle nalbladene som inneholder små pillignende former, kan ikke byttes ut. Disse må skiftes ut hver gang.

7. Sett tilbake den bakre plastplaten.
8. Skru fast de 6 plastmutrene på baksiden.

7.2.3 Montering av nalen

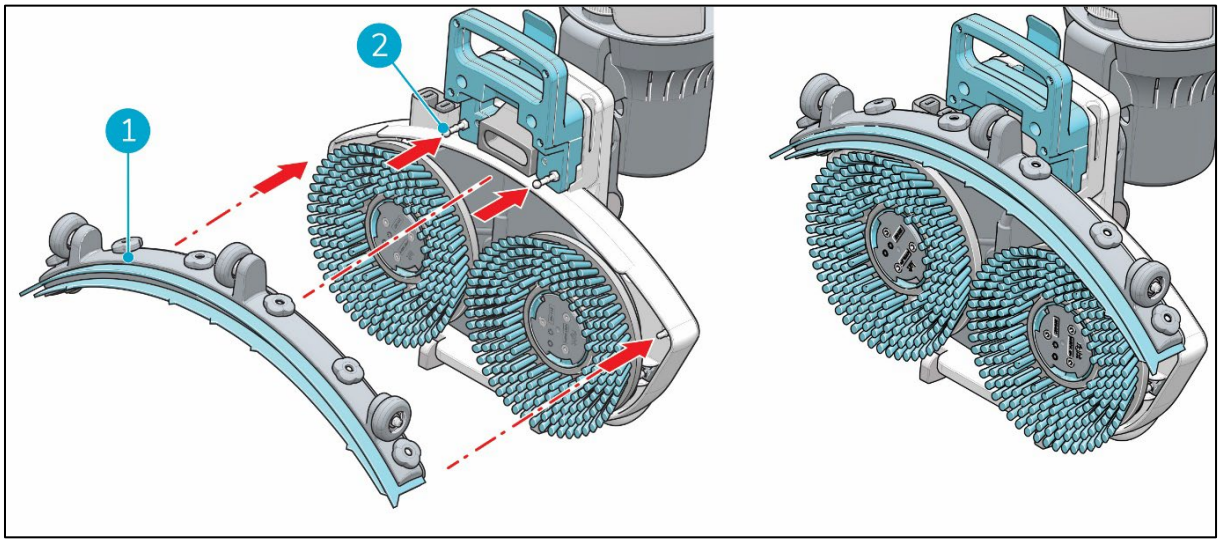

Figur 27

Slik fester du nalen:

1. Hold skrubbedekket godt fast med én hånd.
2. Rett inn pinnene på skrubbedekket (Figur27 , pos 2) med hullene på nalen (Figur27 , pos 1).
3. Skyv den venstre siden av nalen på plass.
4. Skyv høyre side av nalen på plass.

7.3. Anbefalt ekstra rengjøring

Rengjør utsiden av i-mop® Lite ukentlig med et ikke-slipende rengjøringsmiddel uten løsemidler eller en ren, fuktig klut. Ta av børstene for å rengjøre skuredekket.

7.4. Anbefalt servicetid

Service må utføres av en av våre servicepartnere. Første service anbefales etter 200 timer. Det anbefales å planlegge en full service hver 500. driftstime.

7.5. Tilbehør

i-mop® Lite kan utstyres med forskjellige børster og poleringsputer. Bruk av dette tilbehøret er kun tillatt for erfarne og opplærte operatører, ettersom noen poleringsputer kan være slipende og forårsake skade på gulvflaten hvis de brukes feil. For mer informasjon, vennligst kontakt vår salgsavdeling eller partneren som leverte i-mop® Lite.

8. Feilsøking

Problem	Årsak	Løsning
Ingen strøm	Ikke noe batteri	Sett inn batteriet
	Tomt batteri	Lad batteriet
	Batteriet er feil plassert	Ta ut og sett inn batteriet på nytt
Utilstrekkelig/ingen vannføring	Feil program	Kontroller driftsmodusen på kontrollpanelet
	Eco-modus på	Kontroller ECO-modus-lampen på kontrollpanelet
	Tøm tanken	Fyll tanken
	Tanken er feil plassert	Tankventilen må klikkes på nippelen for å åpne forseglingen, bytt ut tanken
	Filteret er blokkert	Sørg for at oppløsningstanken ikke inneholder smusspartikler og at filteret er rent
	Tett vannrør	Forespørsel om service
Dårlig gjenvinning av vann	Rakeåpningen er blokkert	Fjern røret og rengjør nalåpningen
	Rifter i nalbladene	Skift ut nalbladene
	Filteret er blokkert	Kontroller det gule filteret og rengjør om nødvendig
	Vakuumslangen er blokkert	Kontroller og fjern blokkeringer
	Vakuumpumpen går ikke	Forespørsel om service
Lekkasje	Tanker feil plassert	Kontroller og monter væsketankene på nytt
	Riss i vakuumslangen	Skift ut vakuumslangen eller be om service
Batteriet lades ikke	Batteriets levetid er utløpt	Skift ut batteriet
Laderen lader ikke		Be om service

9. Avvikling og avhending

OBS

Det er i-mop® Lite-eierens ansvar å kassere produktet på en forsvarlig måte.

Etter at i-mop® Lite er tatt ut av bruk, inneholder den fortsatt verdifulle ressurser og må kasseres i henhold til lokale lover og forskrifter om resirkulering av elektrisk utstyr.



Før avhending, takk:

1. Spyl maskinen, se avsnitt .6.3.1
2. Ta ut batteriet for separat avhending, se avsnitt . 6.3.4
3. Fjern alle løse komponenter som børster, tanker og nal.
4. Kast alle gjenstander i henhold til lokale lover og forskrifter.

IPC av leietakerselskap

Viale Treviso, 63
30026 Summaga di
Portogruaro (VE)
Italia